WISENET

Network Camera

Aide en ligne

PNM-C9022RV

Écran de direct

Vous pouvez vérifier l'écran de direct afin de voir ce qui est filmé par la caméra et de contrôler la capture de l'écran, et d'autres fonctions. Lorsque vous cliquez sur le bouton ■ sur l'écran, l'écran de direct apparaîtra.

Vous pouvez passer à l'écran de direct, à l'écran de lecture ou à l'écran de configuration en cliquant sur les boutons situés en haut.

- ■(Direct) : vérifiez l'écran de direct pour voir ce qui est filmé par la caméra et contrôler les diverses fonctions de la caméra.
- ▶(Lecture) : recherchez et lisez une image enregistrée à partir d'une carte SD ou d'un NAS.
- ⚙(Configuration) : changez les réglages de la caméra

Remarque

- Si vous cliquez sur l'icône 🔒 en haut à droite de la page Direct, l'adresse IP connectée et l'état d'authentification sont affichés. Dans le cas d'une authentification réussie, l'icône est en vert. Dans le cas d'un échec d'authentification, l'icône est en rouge. Si l'authentification n'a pas lieu d'être effectuée du fait de l'utilisation d'une connexion HTTP, un tiret (-) sera affiché.
- En vous connectant à la visionneuse web via Chrome, la fonction d'écran de lecture d'enregistrement peut être utilisée en toute sécurité.
- Lors de la lecture d'une vidéo sur la page en direct, un fantôme peut se produire dans l'un des cas suivants :
  - Lorsque la résolution a changé après avoir modifié le profil
  - Lorsque le transfert de données est retardé en raison du retard du réseau après un changement de profil
  - Lorsque la taille ou l'emplacement de la fenêtre du navigateur Web a changé

Icônes

Les icônes situées en bas de l'écran de direct assurent les fonctions suivantes (Certaines fonctions peuvent ne pas fonctionner avec certains navigateurs ou codecs.):

Icône	Description de la fonction
⚟ Vidéo configuration	Vous pouvez vérifier ou modifier le profil appliqué à l'écran de direct actuel. Vous pouvez également modifier les paramètres d'affichage de l'écran de direct.
ⓘ État	Vérifiez les informations de connexion pour chaque profil et pour les utilisateurs connectés en même temps.
Sélectionner un canal	Les canaux pris en charge par la caméra sont affichés.Sélectionnez un canal pour la lecture du flux Live (direct) du canal sélectionné. Le canal 1 est le canal vidéo par défaut de la caméra, alors que tous les autres canaux sont ajoutés par les utilisateurs. Des canaux peuvent être ajoutés pour la caméra dans [Configuration] > [Basic] > [Profil vidéo].

Icône	Description de la fonction
Zone de confidentialité	La fenêtre de paramétrage de la zone de confidentialité s'affiche. Des fonctions spécifiques liées aux zones de confidentialité peuvent être contrôlées, notamment le réglage de l'utilisation de la fonction de zone de confidentialité ou la désignation d'une zone de confidentialité. Pour plus d'informations sur les zones de confidentialité, reportez-vous à [Configuration]>[Vidéo & Audio]>[Vidéo configuration].
Plein écran	Affichez l'écran de direct en plein écran. Pour revenir à la taille du précédent navigateur web, cliquez sur le bouton en mode plein écran ou appuyez sur la touche [Echap] du clavier.
Option de taille	La taille passe à la taille suivante chaque fois que vous cliquez dessus. • (Incorporer) : Ajustez l'image de la caméra à la taille du navigateur web. • (Taille d'origine) : Visualisez l'image de la caméra à sa véritable résolution. • (Ratio d'aspect) : Affichez l'écran de direct dans le navigateur web en effectuant un zoom avant ou arrière, tout en conservant le ratio d'aspect de l'image de la caméra.
Saisir	Capturez et enregistrez l'écran de direct en tant que fichier image PNG. Un fichier d'image capturée est enregistré dans le chemin d'enregistrement par défaut de chaque navigateur.
Enregistrer	Vous pouvez enregistrer et sauvegarder l'écran de direct sur un PC. Cliquez sur le bouton Enregistrer pour commencer l'enregistrement ; cliquez à nouveau sur le bouton pour arrêter l'enregistrement. Les fichiers sont enregistrés au format .avi et peuvent être enregistrés dans le chemin par défaut du navigateur ou un chemin de fichier peut être défini dans la fenêtre « Enregistrer sous ». Pour protéger vos fichiers vidéo par un mot de passe, sélectionnez ZIP dans la liste du format de fichier d'enregistrement vidéo et entrez un mot de passe. Vous devez entrer le mot de passe pour lire les vidéos téléchargées. La fonction de configuration du mot de passe pour les vidéos enregistrées n'est pas disponible sur certains modèles d'appareils photo.

Icône	Description de la fonction
Comptage de pixel	Sur l'écran en direct, vous pouvez voir le nombre de pixels horizontaux/verticaux dans la zone sélectionnée à l'aide de la souris. Cliquez sur le bouton Comptage de pixel et cliquez et faites glisser la zone souhaitée avec la souris. La zone sélectionnée apparaîtra et le nombre de pixels dans l'image sera affiché. Lorsque vous cliquez à nouveau sur le bouton Comptage de pixel, la fonction Comptage de pixel s'arrête.
Microphone	Utilisez la fonction microphone. La fonction du microphone n'est accessible qu'en mode HTTPS. La fonction de microphone est disponible seulement si vous avez sélectionné CAN 1.
Émission d'alerte	Lorsque vous cliquez sur le numéro d'émission d'alerte souhaité, l'alarme sera émise comme précédemment défini. L'alarme peut être réglée depuis la page [Configuration]>[Événement]>[E/S de l'alarme]. Le nombre d'émissions d'alerte varie en fonction de la caméra.
Haut-parleur	Réglez le volume audio de l'écran de direct. Cliquez sur le bouton pour activer l'audio et ajuster le volume. Pour utiliser la fonction Haut-parleur, la fonction [Entrée audio] doit être activée pour le profil concerné. Pour activer la fonction d'entrée vidéo, sélectionnez [Activer] dans [Configuration]>[Basic]>[Profil vidéo]>[Entrée audio]. La fonction haut-parleur est disponible seulement si vous avez sélectionné CAN 1.
▶/■ Lecture audio/Arrêter audio	Vous pouvez lire ou arrêter un clip audio de votre choix après l'avoir sélectionné dans la liste des clips audio. Vous pouvez lire l'audio de votre choix tout en contrôlant la vidéo en direct. Aller à [Configuration.]>[Video & Audio]>[Audio configuration]>[Clip audio] pour enregistrer un clip audio.

Pour saisir une image

- Dans la scène à capturer, cliquez sur l'icône de saisie .
- Lorsque l'image prise est enregistrée, un message de notification s'affiche. L'image prise est enregistrée dans le chemin d'accès spécifié dans chaque navigateur.

Pour enregistrer une vidéo

- Cliquez sur le bouton Enregistrer .
- Pour terminer l'enregistrement manuel, cliquez à nouveau sur le bouton enregistrer .

L'enregistrement manuel peut être sauvegardé sous forme de fichier.avi sur votre PC. Spécifiez le chemin d'accès et enregistrez la vidéo.
Pour protéger les enregistrements vidéo par un mot de passe.

- Vous pouvez sélectionner ZIP comme format d'enregistrement et cliquer sur l'icône « REC » pour définir le mot de passe.

L'enregistrement manuel peut être sauvegardé sous forme de fichier .zip sur votre PC. Vous devez entrer le mot de passe pour lire les vidéos. (La fonction de configuration du mot de passe pour les vidéos enregistrées n'est pas disponible sur certains modèles d'appareils photo.)

Pour passer en plein écran

- Sélectionnez l'icône Plein écran⛶ pour passer en mode plein écran.
- Pour quitter le mode Plein écran, cliquez à nouveau sur l'icône ⛶ Plein écran ou appuyez sur le touche [Esc] du clavier.

Pour utiliser un microphone

- Cliquez sur l'icône du microphone 🎙 .

Si aucun son n'est émis lors de la connexion ou de la déconnexion de la prise audio du PC pendant la lecture audio, cliquez sur l'icône du microphone 🎙 et activez-le.
La sortie son depuis la caméra peut être incohérente en fonction du réglage sur le périphérique microphone. Si le son n'est pas correctement audible, désactivez la fonction d'amélioration dans les propriétés du microphone sur l'ordinateur sur lequel le Web Viewer fonctionne ou réglez le volume du périphérique microphone.

Pour utiliser le haut-parleur

- Cliquez sur l'icône Haut-parleur 🔊 .

Pour compter le nombre de pixels

- Cliquez sur l'icône Comptage de pixel ⬚ .
- Définissez la zone en faisant glisser la souris sur l'image. Le nombre de pixels horizontaux/verticaux de la zone sera affiché à l'écran.

Pour lire un clip audio

- Cliquer sur l'icône Lecture(▶) après avoir sélectionné un clip audio de votre choix dans la liste de clips audio.
- Pour arrêter de le lire, cliquer sur l'icône Arrêter (■).

Vidéo configuration

Profil

Le nom et les informations détaillées du profil vidéo appliqué à l'actuel écran de direct seront affichés. Lorsque vous appuyez sur le bouton déroulant [Profil], une liste de profils vidéo pouvant être utilisés dans la visionneuse web actuelle s'affiche. Lorsque vous sélectionnez le profil vidéo souhaité, celui-ci est immédiatement appliqué à l'écran de direct. Vous pouvez vérifier la résolution, le codec, la vitesse d'enregistrement et le débit binaire cible du profil vidéo sélectionné.

Affichage

Réglez le contraste, la luminosité, la netteté de l'écran de direct. Lorsque vous validez le réglage, celui-ci est immédiatement appliqué à l'écran de direct. Cliquez sur le bouton ↻ si vous souhaitez réinitialiser tous les paramètres d'affichage.

État

Accès au profil

Vérifiez l'état de connexion de tous les profils actuellement définis ou vérifiez l'état des utilisateurs actuellement connectés.

Utilisateurs actuels

Vous pouvez vérifier le profil appliqué pour chaque utilisateur, le débit binaire (kbps), l'état de la connexion du réseau et l'adresse IP de tous les utilisateurs actuellement connectés à la caméra.

Écran de lecture

Vous pouvez importer et lire une image enregistrée à partir d'une carte SD (ou carte Micro SD) ou d'un NAS. Lorsque vous cliquez sur le bouton ▶ sur l'écran, l'écran enregistré apparaîtra. Une barre de temps apparaîtra au bas de l'écran de lecture et une image enregistrée selon le calendrier défini ou par un événement s'affichera sur la barre de temps. Vous pouvez rechercher une image enregistrée par type d'événement ou par date et la capturer ou l'enregistrer sur un ordinateur.

Vous pouvez passer à l'écran de direct, à l'écran de lecture ou à l'écran de configuration en cliquant sur les boutons situés en haut.

- (Direct) : Vérifiez l'image en direct capturée par la caméra et contrôlez les différentes fonctions de la caméra.
- (Lecture) : recherchez et lisez une image enregistrée à partir d'une carte SD (ou carte Micro SD) ou d'un NAS.
- (Configuration) : changez les réglages de la caméra

Remarque

- Une vidéo doit tout d'abord être enregistrée sur la page [Direct] avant de pouvoir être lue.
- En vous connectant à la visionneuse web via Chrome, la fonction d'écran de lecture d'enregistrement peut être utilisée en toute sécurité.

Icônes de lecture

Les icônes se trouvant en bas de l'écran de lecture permettent les fonctions suivantes :

Icône	Description de la fonction
Sélectionner un canal	Après la sélection de votre canal vous pouvez rechercher ou lire les vidéos enregistrées de chaque canal. Le canal 1 est le canal vidéo par défaut de la caméra, alors que tous les autres canaux sont ajoutés par les utilisateurs. Des canaux peuvent être ajoutés pour la caméra dans [Configuration] > [Basic] > [Profil vidéo].
Plein écran	Afficher la lecture en plein écran. Pour revenir à la taille précédente, cliquez sur le bouton en mode plein écran ou appuyez sur la touche [Echap] du clavier.

Icône	Description de la fonction
Option de taille	La taille passe à la taille suivante chaque fois que vous cliquez dessus. • ▣(Incorporer) : Affichez l'image de la caméra dans la même taille que la fenêtre d'affichage du navigateur Web. • 1:1(Taille d'origine) : Visualisez l'image de la caméra à sa véritable résolution. • ⛶(Ratio d'aspect) : Affichez l'écran de lecture dans le navigateur Web en effectuant un zoom avant ou arrière tout en conservant le format de l'image de la caméra.
📷 Saisir	Capturez et enregistrez une image enregistrée en tant que fichier image PNG. Un fichier d'image capturée est enregistré dans le chemin d'enregistrement par défaut de chaque navigateur.
⏮ Préc.	Passer à l'image précédente.
▶ / ⏸ Lecture / Suspende	Lecture ou pause sur une image.
⏭ Suiv	Passez à l'image suivante.
Vitesse de lecture	Réglez la vitesse de lecture de l'écran.
🔊 Haut-parleur	Réglez le volume audio de l'écran de lecture. 🔊 Cliquez sur le bouton pour activer l'audio et ajuster le volume.

Lecture d'une image enregistrée via la recherche d'événement

Vous pouvez rechercher une image enregistrée par type d'événement.
De plus, si l'heure sur le système de caméra a été ajustée et a donc entraîné un chevauchement du temps, il est possible de rechercher la vidéo enregistrée pendant cette heure de chevauchement.

Pour effectuer une recherche par événement et lecture

1. Cliquez sur le bouton Montrer sur l'écran de lecture. Si une vidéo est prise le jour de la recherche, elle sera affichée sur la barre de temps.
2. Pour effectuer une recherche par type d'événement, cliquez sur le bouton [Tout] en haut de la barre de temps et sélectionnez un événement souhaité.
3. Pour rechercher des images enregistrées pendant la période de chevauchement, sélectionnez une section qui se chevauche.
4. Cliquez sur le bouton [OK] pour afficher les événements recherchés sur la barre de temps.
5. Cliquez sur le bouton Lecture.
6. Pour arrêter la lecture, cliquez sur le bouton Pause.

Lecture d'une image enregistrée via la recherche par tranche horaire

Recherchez une image enregistrée en sélectionnant une date et une heure dans le calendrier.
Lorsque vous cliquez sur le bouton [Auj.] dans la barre de temps, la recherche portera exclusivement sur les images enregistrées le jour même.

Pour effectuer une recherche par heure et lecture

1. Cliquez sur le bouton Montrer sur l'écran de lecture. Si une vidéo est prise le jour de la recherche, elle sera affichée sur la barre de temps.
2. Cliquez sur une date dans la barre d'heure, sélectionnez la date désirée dans le calendrier et réglez l'heure de début et de fin.
   - Si vous sélectionnez [Toute la journée], l'heure de début et de fin sera réglée automatiquement sur une plage comprise entre 00:00:00 à 23:59:59.
3. Cliquez sur le bouton [Appliquer].
4. Cliquez sur le bouton Lecture. La vidéo de l'heure sélectionnée sera lue.
   - Si la vidéo est déjà en cours de lecture, l'heure d'enregistrement de la vidéo en cours est affichée.
   - Vous pouvez rembobiner ou avancer rapidement la vidéo et modifier la vitesse de lecture si nécessaire.
   - Cliquez sur la flèche gauche pour revenir en arrière d'une image. Cliquez sur la flèche vers la droite pour avancer d'une image.
   - Cliquez sur le bouton Vitesse de lecture pour changer la vitesse à 1x, 2x, 4x, 8x, -1x, -2x, -4x ou -8x. Lorsque la vitesse change, vous pouvez régler la vitesse de lecture souhaitée.
   - Déplacez le bouton le long de la barre de temps pour lire la vidéo de l'heure désirée.

Sauvegarde d'une vidéo enregistrée

Les vidéos enregistrées peuvent être sauvegardées dans des fichiers.

Pour enregistrer une vidéo

1. Cliquez sur le bouton [Exporter].
2. Dans [Heure], sélectionnez l'heure de début et l'heure de fin de la vidéo à enregistrer.
3. Dans [Type], sélectionnez le type de fichier que vous voulez.
   - AVI : Enregistre dans .avi.
   - ZIP : Enregistre dans .zip. Vous pouvez définir un mot de passe pour vos fichiers. Vous devez entrer ce mot de passe pour décompresser ces fichiers et lire les vidéos. (La fonction de configuration du mot de passe pour les vidéos enregistrées n'est pas disponible sur certains modèles d'appareils photo.)
4. Cliquez sur le bouton [OK].

Profil vidéo

L'utilisateur peut ajouter ou supprimer un profil vidéo et modifier les propriétés du profil. Définissez à l'avance le profil vidéo, la fréquence d'images et le codec en tant que « Profil vidéo », puis modifiez le profil vidéo pour diffuser ou lire une image. Lorsque vous avez terminé le réglage, cliquez sur le bouton [Appliquer] en bas de la page.

Sélectionner un canal

Après avoir sélectionné le canal de votre caméra, vous pouvez définir les détails du profil vidéo pour chaque canal.
Cliquez sur le bouton [Info] pour afficher un résumé de la condition du canal.
CAN2 à CAN5 correspondent aux vidéos des caméras installées indépendamment.
CAN1 correspond à une vue panoramique sur plusieurs écrans de caméra de CAN2 à CAN5 disposés en rangée. CAN6 et CAN7 correspondent aux vidéos de la vidéo CAN1 à laquelle le PTZ numérique est appliqué.

Ajout d'un canal de zone de recadrage

Vous pouvez définir la zone de recadrage et ajouter des canaux. Le canal 1 est la vidéo par défaut de la caméra, tandis que les canaux 2 à 4 peuvent être ajoutés, supprimés ou modifiés par les utilisateurs.

1. Cliquez sur [Ajouter].
2. Sélectionnez le ratio d'aspect de votre choix pour la vidéo sous [Ratio d'aspect].
3. Cliquez sur l'écran vidéo. La zone de recadrage est définie en fonction du rapport hauteur/largeur sélectionné, et le canal est ajouté automatiquement.
4. En cliquant sur le coin inférieur droit de la zone de recadrage et en faisant glisser le curseur, vous pouvez modifier la taille de la zone de recadrage. La taille change pour s'adapter au ratio d'aspect sélectionné dans [Ratio d'aspect].
5. Si vous modifiez l'option dans [Ratio d'aspect] après avoir sélectionné la zone de recadrage, la taille de la vidéo sera modifiée en fonction du ratio sélectionné.
6. Cliquez sur [Appliquer].

La caméra se met en marche si vous ajoutez un canal de zone de recadrage sur l'écran vidéo ou si vous modifiez la taille ou le ratio du canal ajouté.

Modification du canal d'une zone de recadrage

1. Si vous cliquez sur [Modifier] dans [Rogner la zone], vous accédez au mode d'édition de la zone de recadrage.
2. Sélectionnez le numéro du canal à modifier dans [Sélectionner un canal].
3. Pour modifier l'emplacement de la zone de recadrage, sélectionnez-la sur l'écran vidéo, puis faites-la glisser sur la zone souhaitée.
4. Sur l'écran vidéo, si vous cliquez sur l'angle inférieur droit de la zone de recadrage et faites glisser le curseur, vous pouvez modifier la taille de la zone de recadrage. La taille change pour s'adapter au ratio d'aspect sélectionné dans [Ratio d'aspect].
5. Si vous modifiez l'option dans [Ratio d'aspect], la taille de la vidéo est modifiée en fonction du ratio sélectionné.
6. Cliquez sur [Appliquer].

La modification du canal d'une zone de recadrage démarre la caméra. Seuls les canaux ajoutés par les utilisateurs (profile.html#adding_channel) peuvent être modifiés.

Supprimer un canal

1. Cliquez sur [Effacer] et sélectionnez le canal à supprimer dans la boîte de dialogue [Effacer].

La suppression d’un canal démarre la caméra. Seuls les canaux ajoutés par l’utilisateur (profile.html#adding_channel) peuvent être supprimés.

Profil vidéo

L'utilisateur peut sélectionner un profil vidéo en fonction de l'environnement de service et des circonstances d'utilisation du produit. En plus des profils fournis par défaut, l'utilisateur peut ajouter un nouveau profil ou en supprimer un existant. Vous pouvez définir le codec, le type de profil, la résolution, la fréquence d'images, le débit binaire maximal, le débit binaire cible, le contrôle de débit binaire et la multidiffusion pour chaque profil.

Liste des profils

La liste des profils est fournie par défaut. Tous les profils ajoutés par l'utilisateur seront également affichés.

Ajouter un profil vidéo

1. Cliquez sur le bouton [Ajouter]. Un nouvel élément sera ajouté à la liste des profils.
2. Entrez le nom du profil dans le champ [Nom] . Le nom saisi apparaîtra dans la liste des profils.
3. Définissez les éléments de profil, y compris le [Codec], le [Type de profil] et la [Résolution].
4. Cliquez sur le bouton [Appliquer] au bas de la page.
5. Lorsque la fenêtre de confirmation apparaît, cliquez sur le bouton [OK]. Le nouveau profil sera ajouté.

Modification d'une propriété de profil vidéo

1. Sélectionnez le profil que vous souhaitez modifier dans la liste des profils.
2. Modifiez les paramètres relatifs, y compris le [Codec], le [Type de profil] et la [Résolution].
3. Cliquez sur le bouton [Appliquer] au bas de la page.
4. Lorsque la fenêtre de confirmation apparaît, cliquez sur le bouton [OK]. Les paramètres du profil sélectionné se modifieront.

Suppression d'un profil vidéo

1. Sélectionnez le profil que vous souhaitez supprimer de la liste des profils.
2. Cliquez sur le bouton [Effacer].
3. Lorsque la fenêtre de confirmation apparaît, cliquez sur le bouton [OK]. Le profil sélectionné sera supprimé.

Nom

Le nom du profil sélectionné dans la liste des profils sera affiché. Vous pouvez entrer un nouveau nom de profil si vous créez un nouveau profil.

Codec

Sélectionnez le codec que vous souhaitez appliquer au profil. Le réglage profil peut varier en fonction du type de codec sélectionné.

Type de profil

Sélectionnez un type de profil à appliquer. Le type de profil sélectionné sera affiché dans la colonne [Type] de la liste des profils. Les éléments de configuration peuvent varier en fonction du type de codec sélectionné.
Ils varient aussi en fonction du canal sélectionnéSélectionner un canal, un type de profil différent peut être défini. Par exemple, « Profil d'enregistrement Edge » peut être configuré seulement si vous avez sélectionné CAN1.

- Profil par défaut : C'est le profil par défaut appliqué pour diffuser une image de caméra en direct. « Default » s'affiche dans [Type] dans la liste des profils.
- Profil E-mail/FTP : Ce profil vidéo est utilisé pour envoyer l'écran capturé d'une image lorsqu'un événement est créé. « Event » s'affiche dans [Type] dans la liste des profils. L'option Profil E-mail / FTP apparaît uniquement lorsque MJPEG est défini pour le Codec.
- Profil d'enregistrement Edge : Ce profil est appliqué pour l'enregistrement d'une image sur une carte SD ou un NAS. « Record » s'affiche dans [Type] dans la liste des profils.
  Si l'option [Enregistrer le profil] a été définie dans plusieurs canaux et profils, la vidéo est enregistrée en utilisant le profil dans lequel cette option a été définie le plus récemment. Par exemple, si l'option [Enregistrer le profil] a été définie à la fois dans le « profil 1 » du canal 1 et dans le « profil 2 » du canal 2, et qu'elle l'a été plus récemment dans le « profil 2 », le « profil 2 » sera utilisé pour l'enregistrement vidéo.
- Profil de verrouillage de trame : Ce profil s'applique pour garantir un certain niveau de vitesse d'enregistrement vidéo. « FrameLock » s'affiche dans [Type] dans la liste des profils. Cette option Profil de vitesse d'enregistrement fixes' n'apparaît que lorsque [Codec] est réglé sur [H.264] ou [H.265].

Entrée audio

Lorsque l'appareil photo dispose d'un microphone interne ou externe connecté, vous pouvez définir des sons externes à entrer dans l'image.
Pour utiliser la fonction Haut-parleur sur la page de surveillance, [Activer] doit être sélectionné dans [Entrée audio].

Réglages profil

Définissez les détails du profil vidéo actuel.

Résolution

Définissez la résolution de l'image de la caméra.

Remarque

- Pour diffuser une image haute résolution en continu, il est recommandé de se connecter à l'écran visionneuse Web à l'aide de Google Chrome.

Vitesse d'enregistrement

Définissez le nombre d'images par seconde.
La plage des vitesses d'enregistrement disponibles varie en fonction de la valeur de la vitesse d'enregistrement sélectionnée dans [Video & Audio]>[Réglage caméra]>[Capteur].

Débit binaire maximal

Réglez le débit binaire maximal de l'image lorsque [Contrôle de débit binaire] est [VBR].

Débit binaire cible

Fixez la quantité de données d'image à envoyer si [Contrôle de débit binaire] est [CBR].

Avancé

Si [H.264] ou [H.265] est défini comme [Codec] pour le profil, tous les éléments de configuration avancés seront affichés. Si [MJPEG] est sélectionné comme [Codec] pour le profil, seul l'élément [Priorité d'encodage] sera affiché.

Contrôle de débit binaire

Définissez comment ajuster la quantité de données d'image.

- CBR: Le débit binaire constant est destiné à l'envoi de données en plein format d'une taille constante. Lorsque CBR est sélectionné, la taille des données à envoyer est définie en réglant le débit binaire cible. CBR a une taille de données constante, facilitant la prédiction de la taille des données pour l'ensemble du système, ce qui permet au système d'être exploité de manière stable.
- VBR: Le débit binaire variable Bitrate permet d'envoyer une image en respectant le débit binaire maximal, sans fixer la taille des données de l'image. VBR peut utiliser efficacement la capacité de l'espace de stockage ou la bande passante tout en conservant la qualité, mais si une image devient soudainement plus complexe, cela peut provoquer une tension sur le réseau.

Remarque

- Lorsque le Contrôle de débit binaire est réglé sur « CBR (Débit Binaire fixe) » et que le mode Priorité sur la qualité d'image est sélectionné, la vitesse d'enregistrement effectivement des images transférées peut être différente de la vitesse d'enregistrement des images définie, afin de garantir la meilleure qualité d'image sous le débit binaire défini, compte tenu de la complexité à l'écran.

Priorité d'encodage

Définissez la priorité entre vitesse d'enregistrement et qualité d'image si la quantité de données d'image dépasse le débit binaire cible.
Si [H.264] ou [H.265] est sélectionné comme [Codec] pour le profil, l'utilisateur peut choisir entre [Vitesse d'enregistrement] et [Compression]. Si [Vitesse d'enregistrement] est défini comme une haute priorité, la vitesse d'enregistrement maximale est sécurisée, mais la qualité de l'image peut être réduite. D'autre part, lorsque [Compression] est définie comme haute priorité, la qualité d'image est sécurisée, mais certaines images peuvent être omises, de sorte que l'image peut être déconnectée ou ne pas sembler naturelle. Si [H.264] ou [H.265] est sélectionné comme [Codec] pour le profil, [Priorité d'encodage] est activée uniquement lorsque [CBR] est réglé pour [Contrôle de débit binaire].
Si le [Codec] du profil est [MJPEG], vous pouvez choisir entre [Vitesse d'enregistrement] et [Débit binaire].

Longueur de GOV

GOV (Group of Vidéo) est un groupe de cadres d'image pour la compression vidéo H.264 / H.265. Cela signifie le groupe de trames d'une image I à l'image I suivante. GOV contient à la fois image-I et image-P. Image-I est l'image qui devient la base de la compression (aussi appelée image clé). Ses données pour une image sont complètes. Image P contient uniquement des informations sur la zone modifiée, en fonction de l'image précédente. Pour cette raison, le nombre d'images-I s'amoindrit autant que la longueur de GOV s'allonge, ce qui réduit la taille de l'image, alors que le nombre d'images-I augmente autant que la longueur de GOV se raccourcit, ce qui agrandit la taille de l'image. La valeur maximale de la longueur de GOV varie en fonction de [Vitesse d'enregistrement] dans [Réglages profil].
Dans le Profil d'enregistrement Edge, la longueur GOV est fixée à la moitié de la valeur de la fréquence d'images.

Profil

Ce menu devient actif uniquement lorsque le codec du profil est H.264. Le profil peut être considéré comme un ensemble de diverses technologies de compression. Les profils pris en charge dans les caméras Hanwha Techwin incluent [BaseLine], [Main] et [High]. Les performances de compression deviennent plus élevées et la qualité s'améliore lorsque vous passez de Ligne de référence à Élevée, mais beaucoup de ressources système sont utilisées pour la compression et la décompression et peuvent créer des tensions sur l'équipement de lecture. (Les options prises en charge peuvent varier en fonction des spécifications de la caméra.)

Codage entropique

Définissez le type pour réduire la perte de compression.
Deux types de codage entropique, CAVLC (codage adaptatif de longueur variable de contexte) et CABAC (codage arithmétique binaire adaptatif de contexte), sont fournis. (Les options prises en charge peuvent varier en fonction des spécifications de la caméra.) Toutefois, seul le type de codage CAVLC est disponible pour le profil Baseline.

- CABAC: La procédure de traitement de données CABAC est plus compliquée que celle de CAVLC, de sorte qu'elle utilise davantage de ressources système, mais son taux de compression est excellent.
- CAVLC: La procédure de traitement des données pour CAVLC est plus simple que CABAC, de sorte qu'elle utilise moins de ressources système, mais le taux de compression est relativement faible.

Smart codec

Définissez si vous souhaitez ou non utiliser le Smart codec. Le Smart codec est une technologie unique de Hanwha Techwin qui réduit le taux de compression pour une zone d'intérêt de l'utilisateur (pour produire en haute qualité), alors qu'elle augmente le taux de compression pour d'autres zones, (pour produire en qualité normale), réduisant ainsi la taille des données de l'image dans son ensemble. Le Smart codec est activé uniquement lorsque [Contrôle de débit binaire] est [CBR].
La zone du Smart codec peut être définie dans [Video & Audio]>[Smart codec].

GOV dynamique

Pour appliquer la fonction GOV dynamique au profil actuel, sélectionnez [Activer]. GOV dynamique est la fonction par laquelle la longueur de GOV est automatiquement modifiée en fonction de la situation de l'image. Sans une vidéo où peu ou pas de déplacements sont détectés, GOV fonctionne sur la base de la valeur définie pour [GOV dynamique] par l'utilisateur, réduisant le débit binaire de la vidéo totale. Une fois le mouvement détecté, Image-I s'affiche immédiatement. Ensuite, tant que le mouvement est détecté, GOV fonctionne sur la base de la valeur définie pour la [Longueur de GOV].

- Saisissez la longueur maximale de GOV à appliquer lorsqu'il n'y a pas de mouvement dans l'image. La plage de la valeur d'entrée est affichée à côté de [longueur de GOV]. La valeur d'entrée dans [longueur de GOV] devient la valeur minimale, tandis que la valeur maximale est 480. Elle varie en fonction de [Vitesse d'enregistrement] dans [Réglage profil].

Remarque

- Lorsque la fonction WiseStream est utilisée, si les fonctions GOV dynamique et FPS dynamique sont utilisées, les performances de WiseStream sont optimisées. Le WiseStream peut être défini dans le menu [Vidéo & Audio] > [WiseStream].
- GOV dynamique est activé uniquement lorsque [Contrôle du débit binaire] est réglé sur [VBR]. Si [Type de profil] est défini sur [Profil d'enregistrement Edge],Le GOV dynamique ne peut pas être utilisé.

FPS dynamique

Sélectionnez [Activer] pour appliquer la fonction FPS dynamique au profil en cours de définition.
FPS dynamique est une fonction qui change automatiquement les réglages FPS, du réglage minimum FPS (1 FPS) au réglage de la vitesse d'enregistrement des images selon la situation de l'écran. Dans une vidéo presque immobile, FPS fonctionnera en utilisant le réglage FPS minimum, ce qui à son tour réduit le débit binaire global de l'écran. Lorsqu'un mouvement est détecté, FPS utilisera une valeur FPS augmentée.

Minimale FPS

Entrez la valeur FPS minimale à appliquer lorsque FPS dynamique est activé. L'option [Minimale FPS] n'est pas affichée si la valeur de Minimale FPS value est définie comme 1.

Remarque

- Lorsque la fonction WiseStream est utilisée, si les fonctions GOV dynamique et FPS dynamique sont utilisées, les performances de WiseStream sont optimisées. Le WiseStream peut être défini dans le menu [Vidéo & Audio] > [WiseStream].
- FPS dynamique est activé uniquement lorsque [Codec] est réglé sur [H.264] ou [H.265] et que [Contrôle du débit binaire] est réglé sur [VBR]. Si [Type de profil] est défini sur[Profil d'enregistrement Edge],Le GOV dynamique ne peut pas être utilisé.

Multidiffusion

La multidiffusion est la méthode utilisée pour envoyer des données dans une occurrence de la caméra vers plusieurs équipements. Définissez si vous souhaitez ou non utiliser RTSP (Protocole de diffusion en continu en temps réel) sur le profil actuel et

saisissez les informations détaillées.

Multidiffusion (RTSP)

Pour envoyer une image avec le RTSP, sélectionnez [Activer].

Adresse IP

Saisissez une adresse IPv4 pouvant être connectée à partir du réseau IPv4. La plage d’adresses IP multidiffusion se situe entre 224.0.0.0 et 239.255.255.254. Toutefois, 255 ne peut pas être utilisé comme valeur extrême.

Port

Définissez le port qui contrôle l'envoi de l'image. La plage des ports de multidiffusion RTSP est de 1024 à 65534. (Le port 3702 ne peut cependant pas être utilisé.)

TTL

Vous pouvez définir le TTL du paquet RTSP. Une valeur comprise entre 0 et 255 peut être entrée pour la valeur TTL.

Utilisateur

Gère les comptes des utilisateurs se connectant à la caméra. La modification du mot de passe administrateur et la configuration invité, la configuration de l'authentification et le réglage des utilisateurs actuels sont tous disponibles. Lorsque vous avez terminé le réglage, cliquez sur le bouton [Appliquer] en bas de la page.

Modification des informations relatives à l'administrateur

Vous pouvez modifier l'ID du compte administrateur et le mot de passe. Pour renforcer la sécurité, créez un mot de passe en combinant de manière aléatoire des lettres anglaises majuscules et minuscules, des chiffres et des caractères spéciaux.

ID

Vous pouvez afficher ou modifier l'ID administrateur qui est actuellement utilisé.

Remarque

- L'ID administrateur ne doit contenir que des caractères alphanumériques avec une longueur maximale de 8 caractères.
- L'ID d'invité par défaut « guest » ou l'ID d'utilisateur par défaut « user1 », « user2 »...« user10 » ne peut pas être utilisé en tant qu'ID administrateur.

Mot de passe actuel

Entrez le mot de passe actuel. Pour empêcher tout modification du mot de passe par quelqu'un d'autre, le mot de passe administrateur ne peut être modifié qu'après avoir saisi l'ancien mot de passe.

Nouveau mot de passe

Entrez un nouveau mot de passe.

Confirmer nouveau mot de passe

Il s'agit de la procédure de confirmation destinée à empêcher toute saisie incorrecte du nouveau mot de passe. Entrez à nouveau le nouveau mot de passe.

Remarque

- Il est recommandé de changer le mot de passe tous les trois mois.
- Les restrictions de mot de passe sont les suivantes :
  - Après la réinitialisation d'usine, les mots de passe administrateur et utilisateur seront réinitialisés et vous devrez les créer à nouveau.
  - Lorsque vous accédez au Web Viewer de la caméra pour la première fois, ou lorsque vous y accédez après l'initialisation, vous accédez au menu. Paramètres du mot de passe.
  - Pour utiliser le menu Web Viewer, vous devez définir le nouveau mot de passe dans le menu Changer MDP et vous connecter à nouveau à Web Viewer avec le mot de passe modifié.

- Lorsque vous modifiez le mot de passe de l'admin, si le mot de passe actuel ne correspond pas, vous ne pouvez alors pas définir un nouveau mot de passe.
- Après avoir modifié le mot de passe, si une caméra est connectée à un client, tel que CMS ou NVR, vous devez alors enregistrer le mot de passe modifié avant toute utilisation. Si vous conservez la même connexion, le client utilisera le mot de passe précédent pour l'authentification, de sorte que le compte peut être verrouillé.

- Lors de la connexion à Web Viewer, si vous avez saisi un mot de passe incorrect plus de cinq fois, la connexion est bloquée pendant 30 secondes et il sera impossible d'accéder à Web Viewer.
- Si la connexion est établie depuis plusieurs endroits avec le même identificateur ou si le mot de passe est modifié alors que plusieurs navigateurs Internet sont ouverts, les navigateurs Internet peuvent ne pas fonctionner correctement. Il est recommandé de modifier un mot de passe uniquement depuis un seul emplacement ou via un seul navigateur Internet.

Configuration invité

Lorsque vous sélectionnez [Activer accès invité], un invité peut se connecter à un écran Web. Lorsque vous vous connectez avec un compte invité, vous pouvez uniquement voir l'écran en direct sur l'écran Web. L'identifiant et le mot de passe de l'invité sont « guest/guest » et ils ne peuvent pas être modifiés.

Config. de l'authentification

Lorsque vous sélectionnez [Activer la conn. RTSP sans authentification], vous pouvez vous connecter à l'image de la caméra via le protocole RTSP (Diffusion en continu en temps réel) sans authentification de connexion.

Utilisateurs actuels

Vous pouvez définir les informations de connexion pour les comptes des utilisateurs autres que l'administrateur et définir les autorisations d'utilisation, y compris l'entrée audio, la sortie audio, l'émission d'alerte et le profil.
Lorsqu'un utilisateur enregistré se connecte, seules les fonctions définies pour cet utilisateur sont activées. 10 comptes utilisateurs actuels sont définis par défaut. Vous pouvez ajouter ou supprimer un compte. Il est possible d'utiliser jusqu'à 10 comptes d'utilisateur IP actuels.

Remarque

- Si vous souhaitez sélectionner l'utilisateur configuré qui peut utiliser ONVIF, l'utilisation de la fonction peut être restreinte, en fonction du niveau de permission défini.

Utillsation

Cochez la case pour activer le compte d'utilisateur sélectionné.

Nom

Entrez l'identifiant

Mot de passe

Entrez le mot de passe. La règle de définition du mot de passe est la même que pour le mot de passe administrateur.

Privilège administrateur

Autorise les utilisateurs sélectionnés avec des privilèges d’administrateur. Les utilisateurs normaux ne peuvent utiliser que les fonctions autorisées par l’administrateur, mais les administrateurs peuvent accéder à, et définir toutes les fonctions qu’ils souhaitent. Toutefois, même si des privilèges d’administrateur sont données aux utilisateurs, ils ne peuvent pas modifier leur ID ou leur mot de passe admin.

Entrée audio

Accordez l'accès au contenu audio capturé à l'utilisateur sélectionné. Si les utilisateurs disposant d'un accès à l'entrée audio se connectent à la visionneuse web de la caméra avec leur compte, ils peuvent vérifier l'écran vidéo en même temps que le contenu audio. Si l'utilisateur n'a pas accès à l'entrée audio, il ne peut voir que l'écran.

Sortie audio

Accordez l'accès à la sortie audio à l'utilisateur sélectionné. Les utilisateurs disposant d'un accès à la sortie audio peuvent transmettre du contenu audio par le biais de microphones et d'autres appareils.

Émission d'alerte

Accordez l'accès à la sortie d'alarme à l'utilisateur sélectionné. Les utilisateurs disposant d'un accès à la sortie d'alarme peuvent transmettre des alarmes.

Zone de confidentialité

Accordez l'accès à l'utilisateur sélectionné pour contrôler les fonctions de la zone de confidentialité. L'utilisateur pourra définir, modifier et supprimer la zone de confidentialité en mode Direct. Pour les utilisateurs disposant d'un accès leur permettant de contrôler la zone de confidentialité, ils peuvent avoir accès au contrôle de la PTZ pour définir la zone de confidentialité dans toutes les positions PTZ .

Accès au profil

Définissez le type de profils vidéo que l'utilisateur sélectionné peut choisir en mode Direct. Si l'option [Par défaut] est définie, l'utilisateur ne peut consulter les vidéos que via le profil par défaut. Si l'option [Tout] est définie, l'utilisateur peut consulter des vidéos via tous les profils.

Saisir un utilisateur actuel

1. Sélectionnez le bouton radio du compte d'utilisateur actuel que vous souhaitez utiliser. Le compte utilisateur actuel est remplacé par un état où l'entrée est disponible.
2. Cochez la case dans la colonne [Utillsation].
3. Saisissez l'identifiant et le mot de passe dans les colonnes [Nom] et [Mot de passe].
4. Sélectionnez une fonction à autoriser dans les colonnes [Entrée audio], [Sortie audio] et [Émission d'alerte] respectivement, puis sélectionnez le type de profil à autoriser dans la

colonne [Profil]. (Certaines caméras ne prennent pas en charge la configuration de [Entrée audio], [Sortie audio] et [Émission d'alerte].)

5. Lorsque l'entrée du compte utilisateur actuel est terminée, cliquez sur le bouton [Appliquer] en bas de la page.
6. Lorsque la fenêtre de confirmation apparaît, cliquez sur le bouton [OK].

Remarque

- Si le nombre de comptes des utilisateurs actuels est inférieur à 10, vous pouvez ajouter un compte d'utilisateur actuel en cliquant sur le bouton [Ajouter].

Modifier un utilisateur actuel

1. Sélectionnez le bouton radio du compte d'utilisateur actuel que vous souhaitez modifier.
2. Modifiez les paramètres de la fonction et cliquez sur le bouton [Appliquer] en bas de la page.
3. Lorsque la fenêtre de confirmation apparaît, cliquez sur le bouton [OK]. Les informations de l'utilisateur seront modifiées.

Supprimer un utilisateur actuel

1. Sélectionnez le bouton radio du compte d'utilisateur actuel que vous souhaitez supprimer et cliquez sur le bouton [Effacer].
2. Cliquez sur le bouton [Appliquer] au bas de la page.
3. Lorsque la fenêtre de confirmation apparaît, cliquez sur le bouton [OK]. Les informations de l'utilisateur actuel sélectionné seront supprimées.

Date et heure

Vous pouvez vérifier l'heure actuelle du système de la caméra, modifier le réglage de l'heure en fonction du fuseau horaire local ou régler l'heure du système via la synchronisation avec un serveur NTP.

Heure du système actuelle

L'heure actuelle du système de la caméra est affichée. L'heure du système précédemment définie est affichée.

Fuseau horaire

L'heure de la caméra est réglée selon l'heure standard (GMT).

Fuseau horaire

Sélectionnez le fuseau horaire souhaité et cliquez sur le bouton [Appliquer] plus bas.

Utiliser l'heure d'été

Lorsqu'une zone où l'heure d'été est utilisée est sélectionnée, le menu [Utiliser l'heure d'été] s'affiche. Les heures de début et de fin de l'heure d'été dans le fuseau horaire sélectionné sont affichées. Lorsque l'option [Activer] est sélectionnée pour [Utiliser l'heure d'été], une heure, en avance d'une heure sur l'heure standard de la zone concernée, s'affiche.

Remarque

- Ce n'est que lorsque [Utiliser l'heure d'été] est réglée sur [Activer] que l'heure apparaissant dans l'horaire de l'écran de lecture apparaît selon l'heure d'été.
- Si la fonction d'horloge de l'ordinateur est réglée pour appliquer automatiquement l'heure d'été, l'option d'heure d'été est automatiquement sélectionnée dans la visionneuse Web de la caméra et ne peut pas être modifiée par l'utilisateur.

Configuration heure du système

L'utilisateur peut définir l'heure de la caméra manuellement ou en la synchronisant avec un serveur NTP. Lorsque vous avez complété le réglage, cliquez sur le bouton [Appliquer] en bas de la page.

Manuel

L'utilisateur peut entrer manuellement l'heure actuelle pour la caméra ou la synchroniser avec l'heure du PC avec lequel elle est actuellement utilisée.

- Réglez l'heure du système en entrant l'heure dans [A - M - J] et [h: m: s].
- Lorsque [Synchro avec visionn. PC] est sélectionné, l'heure de la visionneuse PC est synchronisée avec l'heure du système. Lorsque [Synchro avec visionn. PC] est

sélectionné, le même fuseau horaire doit être défini séparément pour le PC et pour la caméra.

Synchro avec serveur NTP

L'heure du serveur NTP (Network Time Protocol) est synchronisée avec l'heure du système. 5 adresses du serveur NTP sont entrées par défaut. Vous pouvez modifier une adresse du serveur NTP en cliquant sur le champ de saisie de l'adresse.

IP & Port

Entrez l'adresse IP et le port. Vous pouvez choisir IPv4 et IPv6 dans l'onglet [Adresse IP]. Vous pouvez définir le port de chaque protocole dans l'onglet [Port]. Lorsque vous avez terminé le réglage, cliquez sur le bouton [Appliquer] en bas de la page. Lorsque vous cliquez sur le bouton [Appliquer], vous devez vous reconnecter à la visionneuse Web.

Configuration IPv4

Vous pouvez vérifier ou modifier le type d'IP, l'adresse MAC, l'adresse IP, le masque de sous-réseau, la passerelle et le DNS utilisés pour la communication réseau à l'aide du type IPv4.

Type d'IP

Sélectionnez le type de connexion IP. Si une adresse IP fixe est utilisée, choisissez [Manuel] et entrez les informations. Si une adresse IP dynamique est utilisée, choisissez [DHCP] et entrez uniquement l'adresse du DNS.

- Manuel : Entrez et réglez l'adresse IP, le masque de sous-réseau, la passerelle, les DNS1 et DNS2 directement.
- DHCP: Réglez les DNS1 et DNS2.

Adresse MAC

L'adresse MAC de la caméra est affichée.

Adresse IP

L'adresse IPv4 actuelle est affichée. Vous pouvez changer l'adresse IP en choisissant [Manuel] pour [Type d'IP].

Masque de sous-réseau

Le masque de sous-réseau de l'actuelle adresse IP est affiché. Vous pouvez modifier le masque de sous-réseau [Manuel] pour [Type d'IP].

Passerelle

La passerelle de l'actuelle adresse IP est affichée. Vous pouvez modifier la passerelle en choisissant [Manuel] pour [Type d'IP].

Paramètre DNS par DHCP

Ceci est affiché lorsque [DHCP] est défini pour [Type d'IP]. Si vous sélectionnez Activer, l'adresse du DNS est automatiquement attribuée.

DNS1/DNS2

L'adresse du serveur DNS (Domain Name Service) est affichée.

Nom hôte

Le nom d'hôte est le nom qui récupère le nom d'hôte utilisé dans la commande ONVIF GetHostname. Le premier caractère doit être alphabétique et seuls les caractères alphabétiques, les chiffres et les traits d'union peuvent être saisis. Vous pouvez entrer jusqu'à 63 caractères. Le nom de la caméra est entré par défaut, il n'a pas besoin d'être défini car ce n'est pas une valeur requise.

Remarque

- Si vous choisissez l'option [Modifier le nom d'hôte] sous [Réseau]>[HTTPS]>[Syst. de connexion sécu.]>[HTTPS (utiliser une connexion sécurisée)], le nom d'hôte sera remplacé par le nom commun défini dans le certificat.

MTU

Réglez l'unité de transmission maximale (MTU) à laquelle les données peuvent être transférées depuis l'interface réseau. La valeur MTU peut être réglée de 1 280 octets à 1 500 octets. Si la valeur est réglée trop bas, la lecture de la vidéo pourra être différée. En conséquence, la valeur MTU doit être réglée en fonction de l'environnement réseau de l'utilisateur.

ICMP (Timestamp)

Sélectionnez [Activer] pour utiliser le message de demande d'horodatage ICMP (Internet Control Message Protocol). Vous pouvez utiliser l'horodatage pour calculer le temps aller-retour ou la différence de temps entre les deux systèmes. L'option ICMP (horodatage) est activée par défaut.L'option ICMP (Timestamp) est activée par défaut.

Configuration IPv6

IPv6 est un système d'adresse internet de dernière génération avec une vitesse de traitement des données, une capacité de traitement de données simultané et un système d'adresse internet plus importants que IPv4. Pour utiliser IPv6, sélectionnez [Activer]. Vous pouvez définir le type d'IP, l'adresse IP, le préfixe et la passerelle. Lorsque vous sélectionnez un modèle de caméra à partir du programme d'installation IP, vous pouvez sélectionner une adresse IPv4 ou IPv6 et vous connecter en entrant l'adresse appropriée directement dans le navigateur web.

Type d'IP

Sélectionnez le type de connexion IP. La valeur par défaut est [DHCP]. Si DHCP n'est pas détecté, la valeur passera automatiquement au réglage précédent.

- DHCP: L'adresse IPv6 attribuée grâce au DHCP est affichée.
- Manuel : L'utilisateur peut entrer l'adresse IPv6 de son choix.
- Par défaut : L'adresse IPv6 actuelle est affichée.

Remarque

- Après avoir modifié le paramètre, cliquez sur le bouton [Appliquer] pour fermer la fenêtre du navigateur Web. Vous pouvez accéder à nouveau à l'adresse IP modifiée après un moment.

Adresse IP

Entrez l'adresse IPv6.

Préfix

Cette valeur définit la plage de l'IP. Si le [Type d'IP] est [Par défaut], la valeur du [Préfix] est 64. S'il est [Manuel], vous pouvez modifier la valeur du [Préfix].

Passerelle

La passerelle est affichée lorsque [Manuel] est défini pour [Type d'IP]. L'utilisateur entre directement l'adresse de la passerelle.

Port

Un port est l'emplacement utilisé pour l'envoi et la réception de données. Cliquez sur l'onglet [Port], réglez les éléments appropriés, puis cliquez sur le bouton [Appliquer] en bas de la page. Il est recommandé d'utiliser HTTPS et RTSP pour renforcer la sécurité de l'image.

Remarque

- Lors de la définition du numéro de port, vous ne pouvez pas utiliser le chiffre 3702, 4520, 49152 ni aucun nombre compris entre 0 et 1023.

HTTP

Le port HTTP est utilisé pour se connecter à la caméra grâce à un navigateur web. La valeur par défaut est 80 (TCP). Lorsque le port HTTP change, la fenêtre du navigateur web sera fermée. Entrez le nouveau port HTTP à la fin de l'adresse IP afin de vous reconnecter. Si le port HTTP est 80, le numéro de port peut être omis. (par exemple : Adresse IP de la caméra : 192.168.1.100, port HTTP En cas de 8080 -> http://192.168.1.100:8080)

HTTPS

HTTPS a une sécurité supérieure à HTTP. Il peut être utilisé lorsque le mode HTTPS est défini dans SSL et que la valeur par défaut est de 443 (TCP). La plage disponible est comprise entre 1024 et 65535.

RTSP

Il s'agit du port permettant d'envoyer une image dans RTSP (Real Time Streaming Protocol) ; la valeur par défaut est de 554.

Délai dépassé

Pour utiliser le délai d’attente, sélectionnez [Activer]. S'il n'y a pas de réponse pendant une certaine période lorsque la connexion est établie en RTSP, réinitialisez la connexion du port.

Vidéo configuration

Vous pouvez définir une zone de confidentialité dans l’image de la caméra ou la retourner dans le sens inverse (verticalement ou horizontalement). De plus, vous pouvez afficher une image analogique ou changer le type de sortie vidéo. (Selon le modèle de caméra, la zone de confidentialité ou la fonction d’inversion/miroir de l’écran vidéo peuvent ne pas être prises en charge.)
Une fois le réglage terminé, cliquez sur le bouton [Appliquer] en bas de la page.

Zone de confidentialité

Pour éviter toute possibilité d’atteinte à la vie privée dans l’image de la caméra, vous pouvez définir une zone de confidentialité. Après avoir sélectionné [Activer la zone de confidentialité]. Pour désactiver une zone de confidentialité, désélectionnez [Activer la zone de confidentialité]. Vous pouvez vérifier l’image complète de la caméra sans rien cacher pour des raisons de confidentialité. Les zones de confidentialité définies ne sont pas supprimées et peuvent être vérifiées dans la liste des zones de confidentialité.

Définition d’une zone de confidentialité

1. Sélectionnez [Activer zone de confidentialité].
2. Faites glisser la souris sur l’écran vidéo de la caméra pour définir la taille de la zone de confidentialité.
3. Entrez le nom de la zone de confidentialité dans [Nom] dans [Zone de confidentialité], puis cliquez sur le bouton [OK].
4. La nouvelle zone de confidentialité sera ajoutée à la liste des zones de confidentialité.
5. Pour appliquer une couleur à la zone de confidentialité, accédez à [Couleur] et sélectionnez une couleur pour la zone. Cliquez sur le bouton [Appliquer] en bas de la page. La couleur sélectionnée sera appliquée à chaque zone de confidentialité.

Remarque

- Seules les lettres anglaises, les chiffres, le tiret (-) et le point (.) peuvent être saisis pour le nom d’une zone de confidentialité.

Suppression d’une zone de confidentialité

1. Sélectionnez une zone de confidentialité à supprimer dans la liste des zones de confidentialité. La zone sélectionnée est affichée sur l’écran d’image de la caméra.
2. Cliquez sur le bouton [Effacer]. La zone sélectionnée est alors effacée.

Modifier l'ordre des zones de confidentialité

Vous pouvez modifier l'ordre dans lequel chaque zone de confidentialité est enregistrée.

1. Cliquez sur le bouton [Commande].
2. Dans la boîte de dialogue [Commande], sélectionnez une zone de confidentialité pour modifier son ordre, puis sélectionnez l'option de votre choix.
   - Cliquez sur [Dessus] pour passer au tout premier ordre.
   - Cliquez sur [Haut] pour passer à l'ordre précédent.
   - Cliquez sur [Bas] pour passer à l'ordre suivant.
   - Cliquez sur [Dessous] pour passer à la dernière commande.
3. Cliquez sur [OK] dans la boîte de dialogue [Commande].

Rotation vidéo

Si l'écran est affiché à l'envers après l'installation de la caméra, vous pouvez le corriger en utilisant les fonctions du mode flip et du mode miroir.

> **Remarque**
>
> - Si vous modifiez les paramètres de rotation vidéo, l'écran vidéo sera retourné dans quatre directions ou modifié. Pour vous aider à analyser la vidéo modifiée, modifiez les paramètres d'analyse dans le menu[Analytics].

Retourner

Vous pouvez retourner l'image de la caméra à l'envers. Pour retourner l'image de la caméra, sélectionnez [Activé].

Miroir

Vous pouvez faire un miroir de l'image de la caméra. Pour refléter l'image de la caméra, sélectionnez [Activé].

Sortie vidéo

Sélectionne la méthode d'affichage de la sortie vidéo de la caméra.

USB

Pour afficher une vidéo de caméra à l'aide d'un USB, cliquez sur [Activer].
En utilisant le dongle Wi-Fi et l'application pour smartphone de Hanwha Techwin, vous pouvez accéder à votre caméra via Wi-Fi. C'est utile lorsque vous essayez d'installer une caméra réseau pour la première fois ou de modifier le champ de vision angulaire ou la position de votre caméra, car vous pouvez voir l'écran de la caméra sur votre smartphone sans avoir à vous procurer un moniteur supplémentaire pour vérifier l'installation.

> **Remarque**
>
> - Pour éviter la dégradation des performances de la caméra, désactivez la fonction vidéo analogique après l'installation d'une caméra.

Audio configuration

Vous pouvez connecter un microphone et un haut-parleur à une caméra réseau et écouter les sons à un emplacement éloigné du lieu où la caméra est installée, ou bien émettre le son depuis la caméra vers l'emplacement. Lorsque vous avez complété le réglage, cliquez sur le bouton [Appliquer] en bas de la page.

Entrée audio

Vous pouvez intégrer de l'audio dans une image grâce à un microphone connecté à la caméra. Intégrez l'audio en sélectionnant une source adaptée à l'environnement d'utilisation.

Source

Sélectionnez un type d'entrée de l'audio. (Les options prises en charge peuvent varier en fonction des spécifications de la caméra.)

- Microphone interne : Il s’agit du microphone interne inclus avec la caméra.
- Microphone externe : Un microphone externe peut être connecté à la caméra et utilisé à la place du microphone interne. Lorsque vous sélectionnez [Appliquer l'alimentation à Ext. Mic.], la caméra alimente un microphone externe.
- Ligne : Connectez-vous à l'équipement de son grâce à un câble. Par exemple, connectez un équipement audio tel qu'un lecteur MP3 et une caméra à l'aide d'un câble, puis sélectionnez le lecteur MP3 lorsque vous insérez du son enregistré dans la caméra.

Codec

Sélectionnez un codec audio. (Les options prises en charge peuvent varier en fonction des spécifications de la caméra.)

- G.711 : Il s’agit du codec audio standard pour l'UIT-T. Il est principalement utilisé dans les communications téléphoniques ; la qualité audio est basse. On l'appelle aussi la modulation par impulsions codées de la fréquence sonore ; les ondes sonores peuvent être transmises numériquement dans RTCP ou par PBX.
- G.726 : Il s’agit du codec audio standard pour l'UIT-T. Il est principalement utilisé dans les communications téléphoniques ; la qualité audio est basse. Il est possible de changer et de compresser de 64 Kbps de MIC en 16, 24, 32 ou 40 Kbps par l'intermédiaire de la MICDA (modulation par impulsions et codage différentiel adaptatif).
- AAC: AAC (Advanced Audio Coding) est la norme internationale qui succède au format MP3. Il est plus efficace que le MP3 et possède une qualité sonore similaire à une copie originale d'un CD. AAC permet l'utilisation d'audio avec un débit d'échantillonnage plus élevé que dans le cas des codecs G.711 et G.726 précédents.

Débit échant.

Cela fait référence au nombre d'échantillonnages par seconde lorsqu'une source sonore analogique est convertie en une source sonore numérique ; comme cette valeur est supérieure, le son est de meilleure qualité. Le débit d'échantillonnage est fixé pour chaque codec audio et ne peut être modifié par l'utilisateur. Le débit d'échantillonnage des codecs G.711 et G.726 est de 8 kHz, tandis que le débit d'échantillonnage du codec AAC est de 16 kHz. (Les options [Codec] prises en charge peuvent varier en fonction des spécifications de la caméra.)

Débit Binaire

Le débit binaire du codec G.711 est de 64 Kbps et ne peut pas être modifié. Le débit binaire du codec G.726 est de 16, 24, 32 et 40 Kbps ; le taux de compression peut être modifié. Seulement 48 Kbps peuvent être sélectionnés pour le codec AAC. (Les options [Codec] prises en charge peuvent varier en fonction des spécifications de la caméra.)

Gain

Définit la valeur d'amplification de l'entrée audio. Si le son d'entrée est trop faible, vous pouvez augmenter la valeur de gain pour amplifier le signal audio d'entrée. La plage de valeur de gain va de 1 à 10, plus la valeur est grande, plus l'amplification est élevée.

Réduction de bruit

Sélectionnez Réduction de bruit si le bruit environnant est trop fort pour entendre le son présentant un intérêt.
Il est possible que la réduction de bruit ne fonctionne pas correctement si le bruit est impossible à distinguer des voix périphériques, ou si la pression acoustique est élevée.

- Sensibilité: Vous pouvez définir la sensibilité de réduction de bruit en fonction du niveau de bruit ambiant.

Sortie audio

Il est possible d'émettre du son via le haut-parleur intégré.

Sortie audio

Pour utiliser la sortie audio, sélectionnez [Activer].

Gain

Définit la valeur d'amplification de la sortie audio. Si le son de sortie est trop faible, vous pouvez augmenter la valeur de gain afin d'amplifier le signal audio de sortie. La plage de valeur de gain va de 1 à 10, plus la valeur est grande, plus la sortie audio est forte.
Le gain est activé uniquement lorsque l'option [Activer] est sélectionnée pour la sortie audio.

Remarque

- Si un niveau audio ou une valeur de gain excessif est défini, la qualité du son peut se détériorer ou un sifflement peut apparaître.

Clip audio

Vous pouvez enregistrer ou effacer un fichier de clip audio. Vous pouvez également régler le calendrier pour lire le clip audio à une heure spécifique seulement.
Vous devez cliquer sur le bouton [Appliquer] après l'enregistrement du fichier pour afficher le fichier audio dans la liste de clips audio sur la page [Direct] ou [Config. événn.]. Il est possible d'enregistrer jusqu'à 5 clips audio.
Après avoir enregistré vos clips audio, vous pouvez régler le déclenchement d'un événement de votre choix ou lire le clip en le sélectionnant pendant le contrôle de la vidéo de la caméra sur l'écran [Direct].

Upload

Enregistre un fichier audio. Seul le format .WAV est pris en charge.
Cliquer sur le bouton [Upload] et sélectionner un fichier.

Remarque

- Un taux d'échantillonnage de 48 000 kHz ou moins est recommandé.
- Pour les bits par échantillon (bps), 8/16 bits est recommandé.
- Seul le format d'encodage PCM est pris en charge.

Enregistrement

L'audio enregistré peut être enregistré sous forme de clip audio.

Enregistrement de l'audio

1. Cliquez sur le bouton [Enregistrement].
2. Régler la boîte de dialogue [Enregistrement] comme suit :
   - Saisir un nom pour le fichier clip audio dans le champ [Nom]. Seuls les caractères alphanumériques sont autorisés.
   - Cliquer sur le bouton [Déb.] pour lancer l'enregistrement audio.
   - Pour arrêter l'enregistrement, cliquer sur le bouton [Arrêter]. Ensuite, l'heure disponible pour l'enregistrement et la longueur de l'audio enregistré s'affichent.
   - Cliquer sur le bouton [Lecture] pour écouter l'enregistrement.
3. Dans la boîte de dialogue [Enregistrement], cliquer sur le bouton [OK].

Remarque

Si l'enregistrement audio ne fonctionne pas, veuillez vérifier les éléments suivants :

- Vérifiez que votre web viewer caméra est connecté à l'aide du mode connex. sécurisée HTTPS. Pour y accéder à l'aide du mode connexion sécurisée HTTPS, dans [Réseau] > [HTTPS] > [Syst. de connexion sécu.], puis sélectionnez [HTTPS (utiliser une connexion sécurisée)].
- Vérifiez que votre microphone fonctionne correctement sur votre PC.
- Vérifiez que votre navigateur autorise l'accès au microphone.

Effacer

Après avoir sélectionné le bouton radio du clip à effacer dans la liste des clips audio, cliquer sur le bouton [Effacer] pour effacer le clip audio sélectionné.

Liste des clips audio

La liste des clips audio enregistrés s'affiche.
Pour sélectionner un clip, cliquer sur le bouton radio.

- Nom: Le nom des clips audio s'affiche.
- Lecture : Cliquer sur le bouton Lecture (▶) pour lire et prévisualiser le fichier audio.
- Gain : Vous pouvez régler la valeur d'amplification de sortie audio. Si votre sortie audio n'est pas assez puissante, vous pouvez augmenter la valeur de gain pour amplifier la sortie du signal audio. Plus la valeur est élevée, plus la sortie audio est puissante.
- Télécharger: Vous pouvez télécharger un fichier de clip audio.

Calendrier

Vous pouvez régler le calendrier de lecture automatique de vos clips audio enregistrés.
Vous pouvez régler un calendrier différent pour chaque clip audio.
Vous devez d'abord enregistrer un clip audio pour activer l'option Calendrier.

Réglage du calendrier pour la lecture de clips audio

1. Sélectionner un clip audio dans la liste des clips audio pour le lire à une heure précise.
2. Cochez la case [Activer] sous [Calendrier].
3. Spécifier l'heure de lecture.
   - Si vous souhaitez la lire tous les jours à une heure précise, sélectionnez [Par jour] et l'heure spécifique que vous souhaitez.
   - Si vous souhaitez la lire un jour de la semaine à une heure spécifique, sélectionnez [Par semaine] et le jour et l'heure de la semaine que vous souhaitez.

Réglage Caméra

Dans l’environnement où une caméra est installée, vous pouvez modifier la configuration de la caméra pour enregistrer une vidéo de qualité optimale. Par défaut, des préréglages d’image adaptés à divers environnements sont fournis, et les utilisateurs peuvent configurer leurs caméras eux-mêmes. Sur l’écran d’aperçu de la caméra, vous pouvez vérifier à quoi ressemblera l’image de la caméra. Lorsque vous avez complété le réglage, cliquez sur le bouton [Appliquer] en bas de la page. Si un délai supérieur à 240 sec s’écoule sans cliquer sur le bouton [Appliquer] après avoir modifié les réglages, ceux-ci reviennent à leur état précédent.

Affichage comparatif

Vous pouvez lire en une seule fois toutes les vidéos avant et après la modification des valeurs de réglage de la vidéo dans les panneaux [Avant] et [Après].

Mode Capteur

Définissez le nombre d'images par seconde utilisées par le capteur CMOS pour capturer la caméra.

Remarque

- La valeur du mode capteur ne peut pas être définie différemment pour chaque image prédéfinie. La vitesse d’enregistrement s’applique de manière identique à tous les préréglages d’image.
- Valeur maximale de [Basic]>[Profil vidéo]>[Vitesse d'enregistrement] varie en fonction du nombre d'images défini pour le mode de capteur.

Mode de préréglage d’image

Différents préréglages d’images sont fournis à des fins différentes. Sélectionnez un préréglage d’image qui convient le mieux à l’environnement de votre caméra.

- Préréglage défini par l’utilisateur 1 : Utilisé pour afficher l’image définie par l’utilisateur.
- Préréglage défini par l’utilisateur 2 : Utilisé pour afficher l’image définie par l’utilisateur.
- Jour extérieur : Utilisé pour afficher une vidéo claire et homogène enregistrée en journée à l’extérieur.
- Nuit extérieur : Réduit le niveau de bruit de la vidéo enregistrée à l’extérieur la nuit avec une faible luminosité et pour éclaircir les zones sombres.
- Lumière à contre-jour intérieur : Affiche la vidéo qui est visible à l’intérieur et à l’extérieur avec un contre-jour intérieur.
- Scènes lumineuses intérieur : Fournit une qualité d’image claire et réduit le scintillement dans un environnement intérieur éclairé.
- Plaques d’immatriculation : Utilisé pour améliorer la capacité d’identifier la plaque d’immatriculation d’un véhicule de jour et de nuit.
- Vivid video : Utilisé pour améliorer la couleur et la clarté.

Remarque

Après avoir sélectionné un mode de préréglage d'image, modifiez les paramètres détaillés de l'image de la caméra, tels que la balance des blancs et les modes nuit/jour, puis cliquez sur [Appliquer]. Pour réinitialiser la valeur par défaut, cliquez sur le bouton [Réinitialiser].

SSDR

SSDR est une fonction qui améliore la visibilité des zones sombres en augmentant la luminosité de ces dernières dans les environnements où le contraste entre les zones sombres et les zones claires est important.

SSDR

Pour utiliser la fonction SSDR, sélectionnez [Activer].

Niveau

Ajustez la plage dynamique. Plus le niveau est élevé, plus la partie sombre devient claire.

Plage D

Sélectionnez la zone d'amplitude de la plage dynamique.

- Étroit: En augmentant seulement le niveau des zones sombres, elle améliore la visibilité.
- Large: En augmentant le niveau des zones sombres et des zones claires, elle améliore la visibilité.

Balance des blancs

Vous pouvez apporter des corrections pour afficher la couleur blanche correctement et d'autres couleurs normalement, dans n'importe quel environnement d'éclairage. (Les options prises en charge peuvent varier en fonction des spécifications de la caméra.)

Mode

Sélectionnez le mode de balance des blancs en fonction de l'environnement de la caméra.

- Manuel : Ajustez manuellement les gains rouge et bleu. Si plus de couleurs de rouge s'affichent, abaissez le gain de rouge, et si de couleurs de bleu s'affichent, abaissez le gain de bleu. Si plus de couleurs de vert s'affichent, augmentez les valeurs de rouge et de bleu.
- ATW : Corrige automatiquement de la couleur de la caméra.
- Extérieur : Les couleurs de la caméra sont corrigées pour être optimisées pour un environnement extérieur.
- Intérieur : Les couleurs de la caméra sont corrigées pour être optimisées pour un environnement intérieur.
- AWC : Ajustez l'écran pour optimiser la couleur de la caméra en fonction de l'environnement d'éclairage actuel. Placez un papier blanc devant la caméra et appuyez sur le bouton [Régler] pour ajuster les gains rouge/bleu et appliquer les résultats à la vidéo. La valeur de la balance des blancs continue à s'appliquer à la

vidéo qui s'affiche actuellement. Si l'environnement change, cette valeur doit à nouveau être ajustée.

- NarrowATW Corrige automatiquement la couleur de la caméra dans un environnement 2800 K ~ 9000 K.[ATW]La plage de températures de couleurs est plus étroite que Mode.
- MERCURY : La correction à l'écran permet d'optimiser les couleurs en fonction de l'environnement d'éclairage au mercure actuel.
- SODIUM : La correction à l'écran permet d'optimiser les couleurs en fonction de l'environnement d'éclairage au sodium actuel.

Gain des rouges

Ajustez le gain de rouge. Si le gain de rouge est élevé, alors il y a trop de couleur rouge sur l'écran. Dans ce cas, réduisez le gain de rouge.

Gain des bleus

Ajustez le gain des bleus. Si le gain de bleus est élevé, alors il y a trop de couleur bleus sur l'écran. Dans ce cas, réduisez le gain des bleus.

Remarque

- Dans les cas suivants, la balance des blancs peut ne pas fonctionner correctement. Si c'est le cas, utilisez le mode [AWC] pour ajuster la balance des blancs.
  - Si l'environnement environnant dépasse la plage de correction de la température de couleur, comme un ciel clair ou un coucher de soleil
  - Si l'environnement environnant est sombre
  - Si la caméra fait directement face à une lumière fluorescente ou s'il y a un changement significatif de l'éclairage.

Lumière à contre-jour

Vous pouvez corriger une image exposée au contre-jour. Sélectionnez Désactivé, BLC, ou WDR sous [Mode], et modifiez le réglage en fonction du mode de contre-jour sélectionné.

BLC

Le mode BLC (Compensation du contre-jour) sélectionne et corrige une zone spécifique d'une image sombre capturée en raison du contre-jour, afin de montrer plus clairement un objet dans la zone sélectionnée.

Niveau de la BLC

Faites glisser la barre de défilement pour ajuster le niveau de BLC. Plus le niveau est élevé, plus la zone définie est lumineuse.

WDR

Le mode WDR (Large gamme dynamique) est utilisé pour améliorer la visibilité des zones sombres et lumineuses en contre-jour. En utilisant le double obturateur de la caméra, vous pouvez prendre deux photos - l'une avec un obturateur court pour rendre

la partie lumineuse plus visible et l'autre avec un obturateur long pour rendre la partie sombre plus visible. Si le mode WDR est utilisé, du bruit peut survenir entre la zone lumineuse et la zone sombre.

Mode WDR désactivé Mode WDR activé

Niveau du WDR

Ajuste l'intensité de la correction de contre-jour.

Remarque

- La valeur de l'obturateur se réinitialise si le mode WDR est sélectionné. Ainsi, l'écran devient lumineux puis sombre.
- Lorsque le mode WDR est utilisé, la vitesse d'enregistrement est réduite de moitié.
- Il est recommandé d'utiliser le mode WDR lorsqu'une caméra est installée à l'intérieur et qu'il y a un très fort contre-jour.
- Si le mode WDR est utilisé, du bruit peut survenir entre la zone lumineuse et la zone sombre.
- Si le mode WDR est utilisé, du bruit peut se produire dans la zone de détection de mouvement.
- Veuillez désactiver le mode WDR car, en fonction des conditions d'éclairage en mode WDR, les problèmes suivants peuvent survenir :
  - Changements de couleur non naturels, symptôme non naturel sur l'écran.
  - Quand il y a du bruit sur la partie brillante de l'écran.
- Les performances WDR peuvent varier en fonction de la taille des zones lumineuses à l'écran : ajustez l'angle d'installation correctement pour obtenir les meilleures performances WDR.
- Si vous réglez le niveau du WDR à un niveau trop élevé, l'écran peut présenter des symptômes non naturels.
- Pour obtenir les meilleures performances WDR, il est recommandé de définir l'iris de l'expostion sur [Automatique].

Exposition

Vous pouvez régler le niveau d'exposition en fonction de l'environnement d'enregistrement de la caméra. Si l'arrière-plan est plus sombre que l'objet, vous devez réduire le niveau d'exposition pour afficher l'objet correctement. Au contraire, si l'arrière-plan est plus lumineux que l'objet, vous devez augmenter le niveau d'exposition.

Luminosité

Règle la luminosité de l'écran. Plus le nombre est élevé, plus l'écran devient lumineux.

Obturation minimale

L'obturateur peut définir automatiquement l'exposition du capteur en fonction de l'environnement ; l'obturateur électronique fonctionne à une plage comprise entre une vitesse d'obturation minimale et une vitesse d'obturation maximale. La vitesse

d’obturation minimale désigne la valeur minimale de la plage possible définie pour le temps d’exposition et définit une longue période d’exposition.
Si la valeur minimale d’obturation sélectionnée est inférieure à la valeur de fps du mode [Capteur], la vitesse d’enregistrement peut être réduite dans l’obscurité.

Obturation maximale

L’obturation maximale signifie la valeur maximale de la plage de temps d’exposition possible et définit un temps d’exposition court.

Préférer l’obturateur

Règle la durée d’exposition appropriée qui a une priorité élevée en fonctionnement dans la plage de temps d’exposition.
Pour contrôler automatiquement l’obturateur en utilisant les informations de l’IA sur la vitesse, sélectionnez l’option [Commande de l’obturateur de préférence basé sur l’IA]. Il contrôle automatiquement la valeur du Préférer l’obturateur pour ralentir ou accélérer en fonction des informations de vitesse de l’IA. Les informations de l’IA sur la vitesse sont basées sur les informations sur le mouvement de [Personne] et de [Véhicule] parmi les types de détection d’objet. Pour plus d’informations sur les types de détection d’objets, consultez la page [Analyse]>[Détection d’objet].

Anti scintillement

Empêche le scintillement de l’écran qui se produit en raison de l’incohérence de l’éclairage dans l’environnement de prise.

SSNR

Supprime le bruit de l’image. (Les options prises en charge peuvent varier en fonction des spécifications de la caméra.)

- Activé/Désactivé : Définit s’il faut ou non utiliser la fonction SSNR. Si vous sélectionnez [Activé], il est alors possible d’ajuster le niveau du SSNR.
- Wise NR : Lorsqu’un objet en mouvement se trouve dans l’image, le niveau de réduction du bruit est ajusté automatiquement pour améliorer la précision de l’identification de l’objet.
- Wise NR Ⅱ : Lorsqu'il y a un mouvement d'une personne ou d'un véhicule dans l'image, ce paramètre ajuste automatiquement le niveau de réduction du bruit pour réduire l'effet de traînée des objets en mouvement afin de mieux les distinguer.

Niveau du SSNR

Réglez le niveau SSNR. Le réglage peut être utilisé en réglant [SSNR] sur [Activé] ou [Wise NR Ⅱ].
Plus le niveau est élevé, moins il y a de bruits, mais la vidéo peut devenir floue.

CAG

CAG (Contrôle de gain automatique) ajuste la luminosité en contrôlant la sensibilité du gain de l’image lors de la capture d’un objet dans une lumière faible.

Remarque

- L’exposition de l’écran peut être saturée en fonction de la plage max/min des réglages de l’obturateur.
- Si l’option du mode CAG est défini sur [Désactivé] ou [Manuel], ou si la valeur [Max. à nouveau] est définie en dessous de 30 db, [Diurne/Nocturne] ne peut pas être défini sur [Automatique].

Diurne/Nocturne

Vous pouvez changer l’image d’une caméra en couleur ou en noir et blanc selon l’environnement.
De plus, en choisissant l’heure de commutation, il peut être automatiquement commuté en noir/blanc ou en couleur à l’heure spécifiée.
Lorsque vous changez de mode nuit et jour, vous ne pouvez pas détecter un événement de détection de mouvement ou un événement d’analyse vidéo.

Mode

Détermine le changement de mode de la caméra entre la couleur et le noir et blanc.
(Les options prises en charge peuvent varier en fonction des spécifications de la caméra.)

- Couleur : Affiche une image en couleur.
- N/B : Affiche toujours une image en noir et blanc.
- Automatique : Il passe en mode couleur le jour et en noir et blanc la nuit ou à l’heure avec une faible luminosité.
  Toutefois, si [CAG] dans [Exposition] est défini sur [Désactivé], [Diurne/Nocturne] ne peut pas être défini sur [Automatique].
- Externe : Lorsqu’une borne d’entrée d’alarme est reliée à un équipement externe, la couleur et le noir et blanc de la vidéo peuvent être contrôlés.
- Calendrier : Jour/Nuit est modifié pour passer au calendrier défini à partir de [Temps d'activation (couleur)].

Remarque

- [Externe]Les options peuvent être définies si les entrées d’alerte sont supérieures à une. Sélectionnez [Événement] > [E/S de l’alarme] pour définir l’E/S de l’alarme.

Temps de passage

Passe de la couleur au noir et blanc lorsque l’option [Automatique] est sélectionnée pour Jour/Nuit et que la luminosité est maintenue pour le temps de passage défini.

Durée

Règle l’intervalle de temps lors du passage à la couleur ou N/B.Sélectionnez [Personnaliser] pour définir manuellement la durée.

Alarme connectée

Règle la vidéo en couleur ou N/B en fonction de l’ouverture ou de la fermeture du capteur d’alarme.

Temps d'activation (couleur)

Programme le temps de fonctionnement du mode couleur. Si vous sélectionnez [Quotidiennement] et que vous réglez l'heure, il fonctionne en mode couleur pendant la période de temps spécifiée tous les jours, et il fonctionne en mode noir et blanc pendant le reste de la journée. Si vous ne voulez pas qu'il fonctionne tous les jours à la période spécifiée, désélectionnez [Quotidiennement] et réglez l'heure de fonctionnement du mode couleur pour chaque jour (lundi, mardi, mercredi, jeudi, vendredi, samedi et dimanche).

Remarque

- Lorsque vous passez du mode nuit au mode jour, l'événement de détection de mouvement n'a pas lieu. En d'autres termes, même si vous avez activé l'événement de détection de mouvement, il ne détectera pas le passage du mode nuit au mode jour. Vous pouvez activer ou désactiver l'événement de détection de mouvement dans [Analyse] > [Détection de mouvement].

Spécial

Règle la netteté, le contraste, le niveau de couleur des images, etc.

Netteté

Ajuste la netteté globale de l'image.

Niveau de définition

Ajuste la netteté globale de l'image. Vous pouvez régler le niveau de netteté en réglant [Netteté] sur [Activé].
Plus le niveau de définition élevé, plus la vidéo est nette.

Niveau de facteur de contraste

Règle le contraste de la vidéo. Le contraste désigne l'écart entre la partie la plus lumineuse et la partie la plus sombre d'une image, une valeur gamma plus élevée désigne un affichage plus clair de la différence de luminosité.

Contrast

Règle le contraste des teintes de l'image.

Niveaux des couleurs

Règle l'intensité de la couleur dans l'image.

OSD

Affiche le titre de la caméra ou la date et l'heure, et définit l'emplacement, la taille, la couleur et la transparence des caractères.

Titre de la caméra

Permet d’afficher ou non le titre d’une caméra. Si vous sélectionnez [Activer], les boutons [Ajouter]/[Effacer] seront activés.
Cliquez sur le bouton [Ajouter] pour ajouter un champ où vous pouvez entrer le nom de la caméra dans la liste.Saisissez le titre de votre caméra et déplacez le curseur pour définir son emplacement.Vous pouvez ajouter jusqu’à 5 titres de caméra.
Pour supprimer un titre de caméra, sélectionnez un nom de caméra à supprimer et cliquez sur le bouton [Effacer]. Après avoir entré le titre de la caméra, si vous voulez voir à quoi elle ressemble, entrez le nom de la caméra et cliquez sur le bouton [Priview].

Date et heure

Pour afficher la date et l’heure à l’écran, sélectionnez [Activer]. Sélectionnez le type d’affichage de la date et déplacez le curseur pour définir la position d’affichage de la date et de l’heure.

Taille

Ajuste la taille de l’OSD.

Couleur

Définit la couleur de l’OSD.

Transparence

Définit la transparence de l’OSD.

Remarque

- Si l’élément dont l’emplacement peut être ajusté (titre de caméra, date et heure, image superposée et infos sur le système), s’il se superpose avec d’autres éléments OSD fixes, l’écran peut ne pas afficher l’élément correctement.(Certaines caméras ne prennent pas en charge l’option [Image superposée] ou [Infos sur le système])
- Lors de la diffusion de vidéos en stream avec le profil de résolution maximale, l'OSD du canal 1 peut être affiché sur l'écran vidéo d'un canal autre que le canal 1.

IR

Mode

En mode N/B lorsque la LED IR est allumée, la saturation au centre de l’écran est empêchée, de sorte qu’il est possible d’identifier un objet proche. (Les options prises en charge peuvent varier en fonction des spécifications de la caméra.)

- Désactiver : Désactive le mode IR.
- Automatique : Selon la luminosité de l’objet au centre de l’écran, la luminosité IR est automatiquement ajustée.
- Automatique 1 : Selon la luminosité de l’objet au centre de l’écran, la luminosité IR est automatiquement ajustée.
- Automatique 2 : En fonction de la luminosité des objets au centre de l’écran et à proximité, la luminosité IR est automatiquement ajustée.
- Manuel : Ajuste manuellement la luminosité IR.

Zone niveau 1

Vous pouvez régler l'IR tout en vérifiant la lentille en fonction du champ de vision angulaire défini et de l'environnement, et l'emplacement actuel de la lentille est fourni sous forme d'image. Pour modifier le champ de vision angulaire de la caméra, accédez à [Video & Audio]>[Configuration PTRZ].
Un niveau IR différent peut être appliqué à chaque zone. Plus la valeur du niveau IR est élevée, plus l'intensité de l'IR est haute. Plus la valeur du niveau IR est basse, plus l'intensité de l'IR est basse.
Le niveau IR est activé en sélectionnant [Manuel] dans [Mode].
En fonction du nombre de zones, l'option [Zone niveau 2], [Zone niveau 3] ou [Zone niveau 4] apparaît.

Heure d'activation

Une caméra fonctionne toujours avec un préréglage d'image spécifique. Vous pouvez régler le préréglage de l'image désirée à l'heure désirée.

Désactivé

La caméra fonctionne à l'heure sélectionnée dans le préréglage de l'image.

Heure programmée uniquement

Vous pouvez choisir de permettre à un utilisateur d'exécuter un préréglage d'image souhaité à une heure spécifique. Sélectionner un préréglage d'image et définir les heures de début et de fin. Définissez le préréglage d'image pour chaque heure en fonction de l'utilisation de la caméra.
La date, allant du dimanche au samedi en fonction de l'horaire actuel de la caméra, est affichée sur le calendrier visible lorsque l'option [Heure programmée uniquement] est sélectionnée. Vous pouvez définir l'heure en cliquant ou en faisant glisser la souris sur le calendrier. L'heure d'activation définie est réalisée plusieurs fois au jour de la semaine et à l'heure concernés.
Vous pouvez changer l'unité d'affichage de l'heure en cliquant sur les boutons [1 min], [30 min] ou [1 h]. Lorsque vous cliquez sur le bouton [Réinitialiser], toutes les heures d'activation des événements définies seront supprimées. Pour confirmer ou modifier l'heure de la caméra, reportez-vous à la section [Basic]>[Date et heure].

Smart codec

Le Smart codec est une technologie qui réduit la taille des données d'image en définissant une zone souhaitée par l'utilisateur comme zone de qualité spécifique, tout en gérant d'autres zones à une qualité normale. Lorsque vous avez complété le réglage, cliquez sur le bouton [Appliquer] en bas de la page.

Zone d'intérêt manuelle

L'utilisateur peut définir la zone sur l'écran de la caméra. Lorsque vous cliquez et faites glisser sur l'écran avec la souris, une zone en forme de carré sera créée. 5 zones peuvent être définies, mais le chevauchement n'est pas autorisé. Lorsque vous cliquez sur le bouton [Supprimer], toutes les zones définies seront supprimées.

Remarque

- La méthode [Contrôle de débit binaire] doit être sélectionnée comme mode [CBR] lors de l'utilisation du codec Smart. En mode [VBR], les fonctions du codec Smart ne sont pas prises en charge.
- Un Smart codec peut être défini pour chaque profil vidéo. Si vous définissez [CBR] pour le [Contrôle du débit binaire] dans [Basique] > [Profil vidéo] et que vous réglez [Désactiver] dans [Codec Smart], la fonction smart codec ne fonctionnera pas dans le profil.
- La fonction Smart codec de la caméra Fisheye ne fonctionne que pour le mode d'affichage Fisheye. Seul le canal 1 prend en charge l'affichage fisheye, ce qui signifie que Smart codec ne fonctionne pas pour les canaux de 2 à 8. De plus, Smart codec n'est appliqué qu'au profil défini pour l'affichage Fisheye sur le canal 1. Par exemple, si, parmi les profils du canal 1, le « profil 1 » est réglé sur [Affichage Fisheye] et le « profil 2 » sur [Double panorama], qui est l'une des options de correction de perspective, alors Smart codec ne sera appliqué que lors du transfert de la vidéo vers le « profil 1 ». Vous pouvez aller à [Basic] > [Profil vidéo] > [Type d'affichage Fisheye] pour définir le mode d'affichage Fisheye.

Configuration Smart codec

Qualité

Sélectionnez le niveau de qualité d'une zone définie par l'utilisateur. Vous pouvez vérifier une zone dans le niveau de qualité défini. Le niveau de qualité ajusté d'une zone est toujours supérieur à la qualité normale.

WiseStream

Les modes [WiseStream] et [WiseStream Ⅲ] sont fournis.
WiseStream analyse principalement la complexité de la vidéo et réduit efficacement la taille des données tout en maintenant la résolution de la vidéo.
Le mode [WiseStream] fonctionne sur la base de la détection de mouvement, ce qui signifie qu'il augmente le taux de compression pour réduire la taille des données vidéo et économiser la bande passante si les mouvements dans la vidéo de la caméra sont moindres. Si un mouvement visible se produit, il revient au réglage normal pour éviter toute perte de données vidéo. Le mode [WiseStream Ⅲ] fonctionne sur la base de la zone de détection d'objet par IA, ce qui signifie qu'il augmente le taux de compression pour réduire la taille des données vidéo et économiser la bande passante si la taille de la zone de détection d'objet est petite. Si la taille de la zone de détection d'objet augmente, il revient au réglage normal.
Après avoir terminé la configuration, cliquez sur le bouton [Appliquer] en bas de la page.

Mode

Le mode WiseStream peut être sélectionné.

- WiseStream : Fonctionne sur la base de la détection de mouvement. Son débit binaire est économisé en maintenant la qualité des zones de détection de mouvement et en réduisant la qualité des autres zones. L'avantage de la réduction du débit binaire est très intéressant dans les environnements de faible complexité vidéo où les mouvements sont négligeables, voire inexistants, alors qu'il ne présente que peu d'intérêt dans les environnements de forte complexité vidéo où les mouvements sont nombreux.
- WiseStream Ⅲ : Fonctionne sur la base de la zone de détection d'objet par IA, ce qui signifie que plus la zone de détection d'objet est petite, plus le débit binaire est faible, et plus la zone de détection d'objet est grande, plus le débit binaire est élevé.

Remarque

- [WiseStream] et [WiseStream Ⅲ] ne peuvent pas être réglés pour chaque profil, mais pour l'ensemble de la caméra.
- [WiseStream] et [WiseStream Ⅲ] fonctionnent uniquement lorsque [Codec] est réglé sur [H.264] ou [H.265] ou lorsque [Contrôle de débit binaire] est réglé sur [VBR]. [Codec] et [Contrôle de débit binaire] peuvent être réglés sur la page [Basic]>[Profil vidéo].
- En cas de survenue d'un changement à l'écran (par ex., un mouvement spectaculaire devant la caméra) en mode [WiseStream], la détérioration de la qualité d'image (par ex., le bruit de bloc) peut être supérieure à celle d'une vidéo à laquelle WiseStream n'est pas appliqué.
- Toute zone où aucun objet n'est détecté en mode [WiseStream Ⅲ] est affectée par une détérioration relativement plus importante de la qualité d'image (par ex., le bruit de bloc).

WiseStream/WiseStream Ⅲ

La qualité vidéo de [WiseStream] ou de [WiseStream Ⅲ] peut être réglée sur la base de l'option sélectionnée dans [Mode].

Qualité

Si vous ne souhaitez pas utiliser la fonction WiseStream, sélectionnez [Désactivé].
Concernant le degré de réduction du débit binaire à appliquer avec WiseStream, sélectionnez [Faible], [Moyen] ou [Élevé].

Alignement de l’image

Lorsque vous réalisez une vidéo panoramique en agençant les images vidéo de plusieurs capteurs, vous pouvez ajuster l'emplacement de la vidéo de chaque canal pour créer une image assemblée de manière transparente.

> **Remarque**
> La fonctionnalité d'alignement de l’image peut différer en fonction de la résolution de la vidéo.

Distance cible

Vous pouvez ajuster les limites des vidéos des canaux en une seule fois pour les adapter à la distance de l'objet. Saisissez la distance entre la caméra et l'objet surveillé et cliquez sur le bouton [Appliquer] pour régler les bordures de chaque vidéo de canal en une seule fois.

> **Remarque**
> - Si vous modifiez les valeurs de distance de l'objet, la valeur de l'emplacement de la zone de chaque canal définie dans l’[Alignement de l’image] sera réinitialisée.

Mélange alpha

Mélange alpha affiche les limites de manière floue en mélangeant les limites de la vidéo de chaque canal. En d’autres termes, il s’agit d’une fonction qui affiche les limites de manière floue pour relier les vidéos de façon naturelle. Les niveaux de valeur du mélange alpha définissent la largeur de chevauchement des limites de chaque canal vidéo.

Résolution

Définissez la résolution de la vidéo d'aperçu. Si vous modifiez la résolution, la lecture de la vidéo de la caméra s'arrête, et la vidéo d'aperçu s'affiche dans la nouvelle résolution.

Alignement de l’image

Lorsque vous réalisez une vidéo panoramique en agençant les images vidéo des quatre canaux, les parties superposées de deux vidéos adjacentes peuvent s'assembler de manière anormale. À ce moment-là, vous pouvez affiner les parties qui se chevauchent de manière à ce qu'elles soient disposées de façon homogène à l'aide de la fonction [Alignement de l'image].
Lorsque vous placez la souris sur la zone souhaitée, des touches directionnelles apparaissent pour vous permettre de régler l'emplacement de l'image. Cliquez sur le bouton [<] pour vous déplacer de 1 pixel. Cliquez sur le bouton [<<] pour vous déplacer

de 10 pixels. Maintenez le bouton [<] ou [<<] enfoncé pour vous déplacer de 10 pixels par seconde. Appuyez sur ↺ pour rétablir l'emplacement de la zone corrigée par défaut.
Lorsque vous cliquez sur le bouton [Réinitialiser], vous pouvez réinitialiser tous les emplacements de zone à leur valeur par défaut en une seule fois.

Remarque

- Lorsque vous ajustez l'emplacement de l'image et que vous vous déplacez vers la valeur maximale dans chaque direction, le phénomène de fusion peut se produire.

DDNS

Si vous utilisez le DDNS (Dynamic Domain Name Service), vous pouvez définir l'adresse IP de la caméra afin qu'elle soit modifiée en un nom d'hôte général que l'utilisateur pourra facilement retenir. Si l'adresse IP de la caméra est 198.160.0.100, vous pouvez vous connecter à la caméra en entrant un nom d'hôte tel que http://ddns.hanwha-security.com/camera1 au lieu de l'adresse IP. C'est pratique car l'utilisateur peut se connecter à la caméra avec l'adresse DDNS même si l'adresse IP de la caméra est modifiée.
Le Wisenet DDNS, exclusivité de Hanwha Techwin, ou un DDNS public peuvent servir de DDNS. Entrez les informations DDNS souhaitées et cliquez sur le bouton [Appliquer] en bas de la page. Si la connexion au DDNS sélectionné est établie, un message « Réussite » s'affichera, et si la connexion n'est pas établie, un message indiquant « Échec » s'affichera.

Remarque

Pour utiliser le service DDNS, la configuration de la redirection de port pour le DDNS et le routeur doit être effectuée ensemble. Pour la méthode de configuration du transfert de port pour le routeur, voir le manuel d'instructions fourni avec le produit.
Lorsque la fonction UPnP découverte est activée, le DDNS ne peut pas être utilisé. La fonction UPnP découverte sera activée lorsque l'option [UPnP découverte] sera réglée sur [Activer] dans [Réseau]>[Configurer IP automatique].

DDNS

Désactivé

Sélectionnez cette option si vous ne souhaitez pas utiliser DDNS.

Wisenet DDNS

Sélectionnez cette option lorsque vous utilisez le serveur DDNS fourni par Hanwha Techwin. Pour utiliser Wisenet DDNS, inscrivez-vous sur la page d'accueil DDNS de Wisenet afin de devenir membre (http://ddns.hanwha-security.com (http://ddns.hanwha-security.com)) et enregistrez le produit sur [Mon DDNS]>[Enregistrer le produit].

- Nom de serveur : Entrez le nom de serveur DDNS que vous souhaitez utiliser.
- ID produit : Entrez l'ID du produit enregistré sur le serveur Wisenet DDNS. Si l'option [Connexion rapide] est sélectionnée lorsqu'un routeur compatible avec la fonction UPnP (Universal Plug and Play) est utilisé, elle prend en charge l'ouverture automatique du port en cas de connexion depuis l'extérieur.

Remarque

- Si le routeur ne prend pas en charge la fonction UPnP ou si vous souhaitez utiliser le serveur DDNS sans vous servir de l'option [Connexion rapide], réglez le transfert de port du routeur sur manuel. Pour la méthode de configuration du transfert de port pour le routeur, reportez-vous au manuel d'instructions inclus dans le produit.

DDNS public

Sélectionnez cette option lorsque vous utilisez un serveur DDNS fourni par un site web public. Utilisez-le après vous être inscrit au service sur le site web concerné.

- Nom de serveur : Sélectionnez le serveur DDNS public que vous souhaitez utiliser.

- Nom hôte : Entrez un nom d'hôte enregistré sur le serveur DDNS.
- Nom d'utilisateur : Entrez le nom d'utilisateur pour le serveur DDNS.
- Mot de passe : Entrez le mot de passe pour le serveur DDNS.

Filtre IP

Vous pouvez préparer une liste d'adresses IP pour autoriser ou rejeter la connexion d'une adresse IP spécifique. Les adresses IP sont gérées séparément entre IPv4 et IPv6. Lorsque vous avez complété le réglage, cliquez sur le bouton [Appliquer] en bas de la page.

Type de filtrage

Les conditions de filtrage [Interdire] et [Autoriser] s'appliquent à toutes les adresses IP enregistrées.

- Interdire : Interdit l'accès à une adresse IP enregistrée.
- Autoriser : Autorise l'accès à une adresse IP enregistrée

Remarque

- Lorsqu'une adresse IP autorisée est enregistrée, l'adresse IP actuellement connectée à la caméra doit également être enregistrée. En particulier, lorsque [Activer] est sélectionné pour [Basic]>[IP & Port]>[Configuration IPv6], toutes les adresses IPv4 et IPv6 des adresses IP actuellement connectées doivent être ajoutées.
- Une adresse IP actuellement connectée ne peut pas être enregistrée sous [Interdire].

IPv4

Il s'agit de la liste d'adresses pour les types IPv4 ; une adresse IP peut être ajoutée ou supprimée. Jusqu'à 10 adresses IP peuvent être entrées.

Ajouter une adresse IPv4

1. Cliquez sur le bouton [Ajouter]. Un champ où une adresse IPv4 peut être entrée sera créé.
2. Entrez l'IP et le préfixe. La plage de filtrage pour les informations saisies va apparaître.
3. Le filtrage pour la plage concernée n'est possible qu'après avoir coché la case [Utillsation].
4. Cliquez sur le bouton [Appliquer] en bas de la page pour sauvegarder toutes les informations ajoutées à la liste.

Supprimer une adresse IPv4

1. Sélectionnez une adresse IPv4 que vous souhaitez supprimer.
2. Cliquez sur le bouton [Effacer].
3. Cliquez sur le bouton [OK] dans la fenêtre confirmer la suppression. L'adresse IPv4 sera supprimée.

Remarque

- Les adresses de 224.0.0.0 à 239.255.255.254, qui sont utilisées pour la multidiffusion, ne sont pas disponibles.

IPv6

Il s’agit de la liste d'adresses pour les types IPv6 ; une adresse IP peut être ajoutée ou supprimée. Jusqu'à 10 adresses IP peuvent être entrées.

Ajouter une adresse IPv6

1. Cliquez sur le bouton [Ajouter]. Un champ où une adresse IPv6 peut être entrée sera créé.
2. Entrez l’IP et le préfixe. La plage de filtrage pour les informations saisies va apparaître.
3. Le filtrage pour la plage concernée n'est possible qu'après avoir coché la case [Utillsation].
4. Cliquez sur le bouton [Appliquer] en bas de la page pour sauvegarder toutes les informations ajoutées à la liste.

Supprimer une adresse IPv6

1. Sélectionnez une adresse IPv6 que vous souhaitez supprimer.
2. Cliquez sur le bouton [Effacer].
3. Cliquez sur le bouton [OK] dans la fenêtre confirmer la suppression. L'adresse IPv6 sera supprimée.

HTTPS

Vous pouvez sélectionner un système de connexion sécurisé ou installer un certificat public. Lorsque vous avez complété le réglage, cliquez sur le bouton [Appliquer] en bas de la page.

Syst. de connexion sécu.

Sélectionnez un système de connexion sécurisé en se fondant sur le niveau de sécurité. HTTPS (Protocole de transfert hypertextuel sécurisé) envoie et reçoit des données via le processus d'encodage et de décodage des demandes de page des utilisateurs sur la sous-couche SSL, sous la couche de protocole de transfert hypertext. Par conséquent, ce mode est plus sûr que le mode HTTP en termes de sécurité.

HTTP (Ne pas util. connex. sécu.)

Sélectionnez cette option pour envoyer des données sans cryptage HTTP.

HTTPS (utiliser une connexion sécurisée)

Sélectionnez cette option pour vous connecter en mode de connexion sécurisée HTTPS.

Certificats

Une liste des certificats enregistrés s'affiche. Sélectionnez le certificat à utiliser pour la connexion HTTPS.
Les certificats peuvent être enregistrés dans [Réseau]>[Gestion du certificat], et seuls les certificats avec des fichiers clés non cryptés sont affichés dans la liste.

Modifier le nom d'hôte

La sélection de l'option [Modifier le nom d'hôte] remplace le nom d'hôte de la caméra en nom commun dans le certificat. Certains outils de contrôle de la sécurité peuvent constater que la sécurité du produit est vulnérable, si le nom d'hôte de la caméra est différent du nom commun défini dans le certificat.
Vous pouvez afficher le nom d'hôte sous [Basic]>[IP & Port]>[Adresse IP]>[Configuration IPv4]>[Nom hôte].
Le paramètre [Changer le nom d'hôte] peut être défini uniquement lorsque [Certificat du périphérique Wisenet] est sélectionné dans [Certificats].

Authentification mutuelle

Pour continuer l'authentification mutuelle pour une meilleure sécurité, sélectionnez [Authentification mutuelle].
En définissant l'authentification mutuelle, vous pouvez choisir une option autorisant l'accès.

- [Autoriser toutes les connexions]: Toutes les tentatives d'accès avec la connexion par authentification mutuelle sont autorisées, que l'authentification mutuelle ait réussi ou échoué. Cela signifie que même sans authentification mutuelle, l'accès à la caméra est concédé.
- [Autoriser uniquement les connexions authentifiées mutuellement]: L'accès à la caméra est concédé en cas de succès de l'authentification mutuelle uniquement.
- [Autoriser uniquement les connexions mutuellement authentifiées (y compris l'authentification de l'ID de périphérique)] : L'accès n'est autorisé que lorsque les informations d'ID de périphérique du client sont vérifiées et certifiées pour vérifier l'intégrité de l'authentification mutuelle.

Le paramètre [Authentification mutuelle] peut être défini uniquement lorsque [Certificat du périphérique Wisenet] est sélectionné dans [Certificats].

Paramètres TLS

Définit le Mode de codage ou la version TLS à utiliser pour la communication cryptée.

Mode de codage

Fournit des suites de chiffrements en combinant différents algorithmes à utiliser pour les communications cryptées TLS, comme l'échange de clés, l'authentification et le cryptage. Sélectionnez [Uniquement les suites de code sécurisées] pour utiliser uniquement les suites de chiffrement avec un niveau de sécurité élevé. Sélectionnez [Toutes les suites de code compatibles] pour utiliser les suites de chiffrement à compatibilité descendante. [Toutes les suites de code compatibles] inclut les suites de chiffrement sécurisées et non sécurisées.

Version

Sélectionne la version du protocole TLS à utiliser pour la communication cryptée.
Si [Uniquement les suites de code sécurisées] est sélectionné pour [Mode de codage], vous ne pouvez sélectionner que TLS 1.2 ou TLS 1.3. Si [Toutes les suites de code compatibles] est sélectionné, vous pouvez sélectionner toutes les options que vous souhaitez dans toutes les versions TLS.

802.1x

Vous pouvez choisir d'utiliser ou non le protocole 802.1x lors de la connexion à un réseau, et installer les certificats. Lorsque vous avez complété le réglage, cliquez sur le bouton [Appliquer] en bas de la page.

Paramètre IEEE 802.1x

IEEE 802.1x

Pour utiliser le protocole IEEE 802.1x afin de se connecter au réseau, sélectionnez [Activer]. IEEE 802.1x fait partie du groupe de protocole réseau appelé IEEE 802.1 et sert de norme IEEE en matière de contrôle d'accès au réseau basé sur les ports (PNAC). IEEE 802.1x est principalement utilisé afin de renforcer la sécurité dans un environnement LAN sans fil (Wi-Fi).

Type d'EAP

Le protocole extensible d’authentification (EAP) est un protocole qui permet une extension plus facile en utilisant la méthode d’authentification définie par le réseau sans fil et le protocole point à point. Son utilisation est recommandée uniquement dans un environnement où EAP-TLS, PEAPv0/MSCHAPv2 ne peuvent pas être utilisés, car LEAP est une méthode d’authentification non sécurisée.

- EAP-TLS : EAP-TLS (Transport Layer Security) effectue une authentification mutuelle qui nécessite un certificat client avec le serveur. Une clé WEP dynamique est utilisée pour des raisons de sécurité une fois que la connexion est établie.
- LEAP : LEAP (Lightweight Extensible Authentication Protocol) ne nécessite pas de certificat et utilise uniquement une clé WEP dynamique, un mot de passe fort doit donc être utilisé.
- PEAPv0/MSCHAPv2 : L’exécution de l’authentification PEAP/MSCHAPv2 (protocole extensible d’authentification protégé/protocole d’authentification mutuel par négociation de Microsoft) se fait sur la base de l’identifiant et du mot de passe de l’utilisateur par le biais d’une session EAP-TLS générée à partir de l’authentification côté serveur uniquement.

Version EAPOL

Sélectionnez [1] ou [2] pour la version de [EAPOL] (EAP over LANs) utilisée dans le commutateur réseau.

ID

Entrez l’identifiant du certificat client pour [EAP-TLS] et entrez votre identifiant d’utilisateur pour [LEAP] et [PEAPv0/MSCHAPv2].

Mot de passe

Entrez votre clé privée client pour [EAP-TLS] et entrez votre mot de passe utilisateur pour [LEAP] et [PEAPv0/MSCHAPv2]. Ceci n'est pas nécessaire si une clé non cryptée est utilisée dans [EAP-TLS].

Remarque

- Si l'équipement du réseau connecté ne prend pas en charge le protocole 802.1x, il risque de ne pas fonctionner correctement même si [Utiliser] est défini pour 802.1x.

Certificats

Certificats CA

Sélectionnez le certificat CA de votre choix dans la liste des certificats.
Le certificat CA affiché est celui enregistré dans [Réseau]>[Gestion du certificat]>[Certificats CA].

Certificat client

Sélectionnez le certificat client de votre choix dans la liste des certificats. Le certificat client est un certificat créé/appliqué et utilisé par les utilisateurs.
Le certificat client affiché est celui enregistré dans [Réseau]>[Gestion du certificat]>[Certificat client].

QoS

QoS (qualité de service) est la fonction qui définit la priorité de la transmission de données et sécurise la qualité de la transmission de données selon les priorités définies en cas de surcharge (augmentation simultanée du trafic, panne réseau, etc.) sur le réseau. Une adresse IP QoS peut être saisie en IPv4 ou IPv6. Lorsque vous avez terminé le réglage, cliquez sur le bouton [Appliquer] en bas de la page.

IPv4

Une adresse IP QoS peut être ajoutée ou supprimée dans IPv4. Les valeurs par défaut sont 32 pour Préfix et 63 pour DSCP.

- Préfix : Cette valeur peut définir la plage IP et une valeur comprise entre 1 et 32 peut être définie dans IPv4.
- DSCP: La priorité QoS est DSCP (service différencié à point de code). Une valeur de 0 à 63 peut être définie pour la valeur DSCP. Lorsque la valeur se rapproche de 0, la priorité diminue.

Remarque

- Les adresses de 224.0.0.0 à 239.255.255.254, qui sont utilisées pour la multidiffusion, ne sont pas disponibles.

Ajouter une adresse IPv4

1. Cliquez sur le bouton [Ajouter]. Un champ où une adresse IPv4 peut être entrée sera créé.
2. Entrez les informations IP, le Préfix et le DSCP.
3. La qualité de service peut être appliquée à l'adresse IPv4 pertinente uniquement après avoir sélectionné la case [Utilisation].
4. Cliquez sur le bouton [Appliquer] en bas de la page pour sauvegarder toutes les informations ajoutées à la liste.

Supprimer une adresse IPv4

1. Sélectionnez une adresse IPv4 que vous souhaitez supprimer.
2. Cliquez sur le bouton [Effacer].
3. Cliquez sur le bouton [OK] dans la fenêtre confirmer la suppression. L'adresse IPv4 sera supprimée.

IPv6

Une adresse IP QoS peut être ajoutée ou supprimée dans IPv6. Les valeurs par défaut sont 128 pour Préfix et 63 pour DSCP.

- Préfix : Cette valeur peut définir la plage IP. Une valeur comprise entre 1 et 128 peut être définie dans IPv6.
- DSCP: La priorité pour QoS est DSCP (service différencié à point de code). Une valeur de 0 à 63 peut être définie pour la valeur DSCP. Lorsque la valeur se rapproche de 0, la priorité diminue.

Ajouter une adresse IPv6

1. Cliquez sur le bouton [Ajouter]. Un champ où une adresse IPv6 peut être entrée sera créé.
2. Entrez les informations IP, le Préfix et le DSCP.
3. La qualité de service peut être appliquée à l'adresse IPv6 pertinente uniquement après avoir sélectionné la case [Utilisation].
4. Cliquez sur le bouton [Appliquer] en bas de la page pour sauvegarder toutes les informations ajoutées à la liste.

Supprimer une adresse IPv6

1. Sélectionnez une adresse IPv6 que vous souhaitez supprimer.
2. Cliquez sur le bouton [Effacer].
3. Cliquez sur le bouton [OK] dans la fenêtre confirmer la suppression. L'adresse IPv6 sera supprimée.

SNMP

SNMP (protocole de gestion de réseau simple) est un protocole de gestion de réseau qui peut collecter des informations à partir de l'équipement sur le réseau et gérer le réseau. Lorsque vous avez terminé le réglage, cliquez sur le bouton [Appliquer] en bas de la page.

SNMP v1 / v2c

Le protocole SNMP v1 n'est pas crypté et n'a pratiquement aucune fonction de sécurité. Il a également tendance à utiliser une bande passante excessive, donc s'il y a beaucoup d'équipement, il pourrait être difficile de gérer le réseau. Un algorithme a été ajouté au protocole SNMP v2c pour la sécurité des données et de l'authentification, permettant une bande passante plus efficace qu'avec SNMP v1.

SNMP v1

Pour utiliser SNMP v1, sélectionnez [Activer].

SNMP v2c

Pour utiliser SNMP v2c, sélectionnez [Activer]. Lorsque [SNMP v2c] est sélectionné, les Communautés de lecture et d’écriture sont activées.

Communauté de lecture

Saisissez le nom de la communauté de lecture seule pour accéder aux informations SNMP.

Communauté d’écriture

Saisissez le nom de la communauté d’écriture seule pour accéder aux informations SNMP.

SNMP v3

L'authentification SNMP v3 a une sécurité renforcée par rapport à v1 et v2c. La transmission sans transformation de données est possible. Le paquet est également chiffré pour empêcher les utilisateurs non autorisés d'accéder aux données.

SNMP v3

Pour utiliser SNMP v3, sélectionnez [Activer].

Mot de passe

Définissez le mot de passe de l'utilisateur pour SNMP v3. Les mots de passe doivent comporter entre 8 et 16 caractères. La sécurité du mot de passe par défaut est faible, il est donc fortement recommandé de le changer pour un nouveau mot de passe immédiatement après installation du produit. Les utilisateurs sont responsables de la sécurité et autres problèmes liés à l'utilisation continue du mot de passe par défaut.

Remarque

- Pour utiliser SNMP v3, Syst. de connexion sécu. doit être réglé sur le mode « [HTTPS] ». Allez à [Réseau] > [HTTPS] > [Syst. de connexion sécu.], puis sélectionnez [HTTPS (utiliser une connexion sécurisée)].
- L'échec de l'utilisation de SNMP v3 peut entraîner des problèmes de sécurité.

Pièges SNMP

Un piège SNMP est une fonction qui délivre des événements spécifiques dans l'équipement sur le réseau au système de gestion.

Pièges SNMP

Pour utiliser le piège SNMP, sélectionnez [Activer].

Communauté

Saisissez le nom de la communauté de piège qui reçoit le message.

Adresse IP

Saisissez l'adresse IP de l'utilisateur qui envoie le message.

- Échec de l'autentification : Indiquez si vous souhaitez ou non envoyer un événement au système de gestion lorsque les informations de la communauté sont incorrectes.
- Connexion au réseau : Définissez si vous souhaitez ou non envoyer un événement au système de gestion lorsque le réseau déconnecté est reconnecté.

Configuration IP automatique

Vous pouvez définir l'IP de la caméra automatiquement. Vous pouvez attribuer une adresse IP pouvant être connectée à une caméra supplémentaire sur le même réseau local ou définir l'adresse IP de la caméra afin de chercher une caméra connectée au réseau sur Windows ou Mac OS. Lorsque vous avez terminé le réglage, cliquez sur le bouton [Appliquer] en bas de la page.

Lien vers l'adresse locale en IPv4

Vous pouvez attribuer une adresse IP supplémentaire pouvant être connectée à une caméra du même réseau local.

Configuration automatique

Pour utiliser la configuration automatique d'un lien vers l'adresse locale en IPv4, sélectionnez [Activer].

- Adresse IP : L'adresse IP attribuée est affichée.
- Masque de sous-réseau : Le masque de sous-réseau de l'adresse IP attribuée est affiché.

UPnP decouverte

Vous pouvez chercher automatiquement une caméra à partir des clients et du système d'exploitation prenant en charge le protocole UPnP (Universal Plug and Play).

UPnP decouverte

Pour utiliser la découverte UPnP, sélectionnez [Activer].

- Nom convivial : Le nom de la caméra est affiché. Le nom convivial est affiché dans l'ordre suivant : WISENET - nom du modèle - adresse MAC.

Bonjour

Vous pouvez chercher automatiquement une caméra à partir des clients et du système d'exploitation prenant en charge le protocole Bonjour. Les caméras connectées sont affichées dans le signet Bonjour du navigateur Web Safari sous Mac OS, qui prend en charge Bonjour par défaut.

Bonjour

Pour utiliser Bonjour, sélectionnez [Activer].

- Nom convivial : Le nom de la caméra est affiché. Le nom convivial est affiché dans l'ordre suivant : WISENET - nom du modèle - adresse MAC.

> **Remarque**
>
> - Si le signet ne s'affiche pas, cochez la case Favoris dans le menu « Préférences ».

Gestion du certificat

Des certificats peuvent être ajoutés ou supprimés. Ils peuvent être répartis en certificat CA ou en certificat client et gérés séparément.
Le certificat CA est un certificat signé par l'autorité de certification (CA). Le certificat client est un certificat créé/appliqué et utilisé par les utilisateurs.
Après avoir terminé la configuration, cliquez sur le bouton [Appliquer] en bas de la page.

Certificat client

Le certificat utilisateur peut être installé ou supprimé. Si l'utilisateur possède un fichier certificat et un fichier clé, le certificat peut être enregistré. L'utilisateur peut également créer un fichier certificat en remplissant les détails du certificat.
Notre [certificat du périphérique Wisenet] est fourni par défaut et ne peut être supprimé.
ⓘEn cliquant sur le bouton, les informations sur le certificat s'affichent.

Ajout d'un certificat client

1. Cliquez sur le bouton [Ajouter].
2. Si vous disposez d'un fichier certificat, sélectionnez [Ajouter comme fichier] dans les options [Type] de la boîte de dialogue [Client], puis effectuez les opérations suivantes :
   - nom du certificat: Saisissez le nom du certificat. Vous pouvez saisir jusqu'à 31 caractères. Les caractères spéciaux, le coréen, le chinois et les espaces vides ne sont pas autorisés.
   - Fichier certificat: Cliquez sur [...] et sélectionnez le fichier certificat.
   - Fichier clé: Cliquez sur [...] et sélectionnez le fichier clé d'authentification.
3. Si vous souhaitez créer manuellement un fichier certificat, sélectionnez [Self-signed] dans les options [Type] de la boîte de dialogue [Ajouter un certificat], puis effectuez les opérations suivantes : Il est également possible de créer un certificat en remplissant simplement les champs obligatoires marqués d'un astérisque (*).
   - nom du certificat: Saisissez le nom du certificat. Vous pouvez saisir jusqu'à 31 caractères, et vous pouvez également inclure les caractères spéciaux suivants : - _ [ ].
   - Nom commun (NC): Entrez le nom commun du certificat. Vous pouvez saisir jusqu'à 63 caractères. Vous pouvez également inclure des espaces vides et les caractères spéciaux suivants : -_ [] . *
   - SAN : Saisissez les informations relatives au nom alternatif du sujet (NAS) du certificat. Vous pouvez saisir jusqu'à 198 caractères. Vous pouvez également inclure les caractères spéciaux suivants : -_ [] . ,
   - Valide jusqu'au : Sélectionnez la date d'expiration du certificat.
   - Pays (C): Saisissez les informations relatives au pays. Seules deux lettres de l'alphabet sont autorisées.
   - État/Province (ST): Saisissez les informations relatives à l'État ou à la province. Vous pouvez saisir jusqu'à 63 caractères. Vous pouvez également inclure des espaces vides et les caractères spéciaux suivants : - _ [ ]
   - Organisation (O): Saisissez les informations relatives à l'organisation. Vous pouvez saisir jusqu'à 63 caractères. Vous pouvez également inclure des espaces vides et les caractères spéciaux suivants : -_ [] .
   - Ville/localité (L): Saisissez les informations relatives à la localité. Vous pouvez saisir jusqu'à 63 caractères. Vous pouvez également inclure des espaces vides et les caractères spéciaux suivants : -_ [] .
   - Unité organisationnelle (OU) : Saisissez les informations relatives à l'unité organisationnelle.
   - E-mail : Saisissez l'adresse électronique.
4. Dans la boîte de dialogue [Ajouter un certificat], cliquez sur le bouton [OK] pour enregistrer les informations saisies dans la liste.

Suppression d'un certificat client

1. Sélectionnez le certificat client à supprimer.
2. Cliquez sur le bouton [Effacer].

Certificats CA

Le certificat CA peut être installé ou supprimé. Le certificat CA est un certificat délivré par l'autorité de certification (CA).
Notre [certificat racine CA Wisenet] est fourni par défaut et ne peut être supprimé. ⓘEn cliquant sur le bouton, les informations sur le certificat s'affichent.

Ajout d'un certificat CA

1. Cliquez sur le bouton [Ajouter].
2. Dans la boîte de dialogue [Ajouter un certificat] :
   - Nom du certificat : Saisissez le nom du certificat.
   - Fichier certificat: Cliquez sur [...] et sélectionnez le fichier certificat.
3. Dans la boîte de dialogue [Ajouter un certificat CA], cliquez sur le bouton [OK] pour enregistrer les informations saisies dans la liste.

Suppression d'un certificat CA

1. Sélectionnez le certificat CA à supprimer.
2. Cliquez sur le bouton [Effacer].

Règle de l'événement

Vous pouvez créer des règles qui obligent la caméra à effectuer une action particulière lorsqu'un événement en particulier se produit.

Règle de l'événement

Vous pouvez enregistrer des règles d'événement détaillées indiquant à quel moment la caméra doit effectuer une action spécifique lorsqu'un événement en particulier se produit. Vous pouvez également configurer les conditions d'activation des règles d'événement.

Ajouter des règles d'événement

Après avoir cliqué sur le bouton [Ajouter], configurez les règles d'événement dans la fenêtre de configuration.

1. Dans [Nom de la règle], entrez le nom souhaité pour les règles d'événement. Vous pouvez entrer jusqu'à 15 caractères.
2. Après avoir sélectionné [Ajouter] dans le panneau [Déclenchement de l'événement], sélectionnez à la fois le numéro du canal où l'événement se produit et le type de déclenchement pour créer l'événement.
3. Pour inverser la condition du déclencheur d'événement, cliquez sur [Inverser]. Autrement dit, si [Inverser] est sélectionné dans [Détection de mouvement], le déclencheur d'événement fonctionnera lorsque la détection de mouvement ne se produit pas. Pour certains déclencheurs, une liste de sous-règles s'affiche en fonction des paramètres. Après avoir sélectionné une sous-règle, vous pouvez sélectionner l'option [Inverser]. Une liste de sous-règles s'affichera pour un déclencheur particulier en fonction de votre configuration. Après avoir sélectionné une sous-règle, vous pouvez choisir l'option [Inverser].
4. Dans [Durée], définissez le temps minimum pendant lequel l'événement doit se produire avant d'effectuer l'action. Par exemple, si le [temps d'exécution] est réglé sur [60], une opération d'événement sera exécutée si tous les déclencheurs d'événement se produisent dans les 60 secondes.
5. Dans le panneau [Action de l'événement], sélectionnez l'action à exécuter lorsqu'un événement se produit. (Les actions d'événement prises en charge varient en fonction des spécifications de la caméra.)
   - E-mail : Pour capturer l'écran vidéo et l'envoyer par e-mail lorsqu'un événement se produit, sélectionnez [Activer]. Les paramètres détaillés de l'e-mail peuvent être configurés dans [Événement]>[FTP/E-mail].
   - FTP : Pour capturer l'écran vidéo et l'envoyer via le serveur FTP lorsqu'un événement se produit, sélectionnez [Activer]. Des paramètres FTP détaillés peuvent être configurés dans [Événement]>[FTP/E-mail].
   - Enregistrer : Pour enregistrer la vidéo lorsqu'un événement se produit, sélectionnez [Activer]. Les paramètres d'enregistrement détaillés peuvent être configurés dans [Événement]>[Stockage].
   - Transfert : La fonction de transfert permet de déplacer la caméra dans la position prédéfinie de la commande PTZ lorsqu'un événement se produit. Lorsque le numéro PTZ est sélectionné, la caméra se déplace dans l'emplacement PTZ en cas d'événement. Lorsque [Désactivé] est sélectionné, la fonction de transfert ne fonctionne pas, même lorsqu'un événement se produit. Les paramètres détaillés de réception de la caméra PTZ peuvent être configurés dans [Événement]>[Transfert].
   - Clip audio : Pour lire le clip audio configuré lorsqu'un événement se produit, sélectionnez [Activer]. Vous pouvez enregistrer un clip audio dans [Video & Audio]>[Configuration audio]>[Clip audio].
   - Émission d'alerte : Pour émettre une alerte lorsqu'un événement se produit, sélectionnez l'heure d'émission. Si [Toujours] est sélectionné, l'alerte continuera d'être émise jusqu'à ce qu'elle soit arrêtée par l'utilisateur. Pour désactiver l'alerte lorsqu'un

événement se produit, sélectionnez [Désactiver]. Les paramètres détaillés de l'émission d'alerte peuvent être configurés dans [Événement]>[Réception/Émission d'alerte].

6. Configurez le calendrier d'action de l'événement à partir de [Heure d'activation]. Autrement dit, une action d'événement n'est exécutée qu'au moment précis où un événement se produit. Il est possible de sélectionner une option prédéfinie afin qu'une action d'événement soit exécutée soit en permanence, soit uniquement les jours de semaine ou les week-ends. En outre, il est possible de configurer un nouveau calendrier d'action de l'événement après avoir cliqué sur l'icône en forme de calendrier.
   L'heure système de l'appareil photo peut être vérifiée dans [Basic]>[Date et heure].
7. Cliquez sur [OK].

Les règles d'événement ajoutées seront affichées. Vous pouvez vérifier si les règles d'événement et leurs détails sont valides ou non. Par exemple, si la « détection de mouvement » est enregistrée comme condition de déclenchement d'événement alors que la fonction de « détection de mouvement » de la caméra est désactivée, elle est affichée comme « invalide ».

Pour modifier les règles d'événement, double-cliquez sur la règle souhaitée dans la liste des règles d'événement. Lorsque la fenêtre des règles d'événement s'ouvre, vous pouvez modifier les détails.
Pour désactiver les règles d'événement, sélectionnez [Désactivé] dans la liste des règles d'événement.

Remarque

- Pour les caméras qui prennent en charge la connexion au boîtier E/S, l'option [Déconnexion réseau] ne peut pas être combinée avec les options [Entrée d'alerte], [Classification sonore] ou [Détection audio] dans un déclenchement de l'événement.
- Si [Déconnexion réseau] est sélectionné dans un déclenchement de l'événement, seuls [Enregistrer], [Émission d'alerte] et [Clip audio] peuvent être sélectionnés et combinés parmi les actions d'événement.

Transfert

Le relais est une fonction permettant à la caméra récepteur de passer à la position PTZ prédéfinie lorsqu'un événement se produit. Sur cette page, vous pouvez régler la caméra et la position prédéfinie afin qu'elles passent à la position prédéfinie. Lorsque vous avez complété le réglage, cliquez sur le bouton [Appliquer] en bas de la page.

Récepteur

Vous pouvez ajouter ou supprimer des caméras PTZ pour la réception. Jusqu'à 32 caméras récepteurs peuvent être enregistrées.
Les informations des caméras enregistrées en tant que caméra récepteur sont affichées.

Comment ajouter une caméra récepteur

1. Cliquez sur le bouton [Ajouter].
2. Dans la fenêtre [Ajouter caméra], entrez les informations sur la caméra PTZ afin de recevoir le relais.
   - No. : Définissez le numéro de la caméra récepteur. Dans le sous-menu [Analyse], le numéro de la caméra récepteur est utilisé lors du réglage de la caméra récepteur de relais.
   - Type d'IP : Réglez le type d'adresse IP entre IPv4 et IPv6.
   - Type : Sélectionnez un mode de communication HTTP, HTTPS, et TCP.
   - Adresse IP : Entrez l'adresse IP de la caméra récepteur.
   - Port : Entrez le numéro de port de la caméra récepteur.
   - Utilisateur : Entrez l'identifiant d'accès afin d'accéder à la caméra récepteur.
     Ce paramètre peut être défini uniquement lorsque [HTTP] ou [HTTPS] est sélectionné pour [Type].
   - Mot de passe : Entrez le mot de passe afin d'accéder à la caméra récepteur.
     Ce paramètre peut être défini uniquement lorsque [HTTP] ou [HTTPS] est sélectionné pour [Type].
   - Action: sélectionnez l'action que la caméra réceptrice effectuera lorsqu'un événement se produit. Sélectionnez [Preset] pour déplacer la vue de la caméra vers la position prédéfinie ou [Custom] pour afficher la chaîne de requête.Ce paramètre peut être défini uniquement lorsque [HTTP] ou [HTTPS] est sélectionné pour [Type].
   - Préréglage n° : Entrez le numéro prédéfini de la position à laquelle la caméra récepteur passera. Le numéro prédéfini doit être réglé à l'avance dans la caméra PTZ de réception. Dans le menu de relais, entrez le numéro PTZ prédéfini.
     Ce paramètre peut être défini uniquement lorsque [HTTP] ou [HTTPS] est sélectionné dans [Type] et que [Preset] est sélectionné pour [Action].
   - Chaîne de requête : Entrez la chaîne d'interrogation de l'URL. Ce paramètre peut être défini uniquement lorsque [HTTP] ou [HTTPS] est sélectionné dans [Type] et que [Custom] est sélectionné pour [Action].
   - Message TCP : L'utilisateur saisit le message à envoyer au destinataire TCP. Ce paramètre peut être défini uniquement lorsque [TCP] est sélectionné pour [Type].
   - Info: Cela affiche l'URL complète avec les informations saisies.
3. Cliquez sur [OK].

Comment supprimer une caméra récepteur

1. Cliquez sur une case à cocher dans la liste des caméras récepteur et sélectionnez la caméra que vous souhaitez supprimer.
2. Cliquez sur le bouton [Effacer] et lorsque la fenêtre de confirmation apparaît, cliquez sur [OK].

FTP/E-mail

Lorsqu'un événement est créé alors que la camew;ra capture une image, l'image capturée peut être envoyée sur un serveur FTP ou par e-mail. Les fichiers vidéo peuvent également être envoyés à un serveur FTP. Entrez les informations appropriées sur le serveur FTP et sur la configuration e-mail à utiliser.
Lorsque vous entrez des informations sur le serveur FTP ou le serveur e-mail et que vous cliquez sur le bouton [Appliquer] en bas de la page, un test de connexion au serveur FTP ou un test e-mail sera réalisé. Si une adresse de serveur FTP ou une adresse de serveur e-mail incorrecte est saisie, un message indiquant « Échec » s'affichera.

Configuration FTP

Adresse du serveur

Entrez l'adresse IP du serveur FTP où une image de création d'événement sera envoyée. Vous pouvez saisir entre 1 et 64 caractères.

ID

Entrez l'identifiant du compte de connexion au serveur FTP. Les caractères spéciaux tels que #%&+=\:<>"' ne sont pas autorisés, et vous pouvez saisir entre 1 et 30 caractères.

Mot de passe

Entrez le mot de passe du compte de connexion au serveur FTP. Les caractères spéciaux tels que #%&+=\:<>"' ne sont pas autorisés, et vous pouvez saisir entre 1 et 30 caractères.

Télécharger le répertoire

Entrez le répertoire du serveur FTP où une image de création d'événement sera enregistrée. Vous pouvez saisir jusqu'à 60 caractères en utilisant des alphabets, des chiffres et/ou des caractères spéciaux (/~`!@#$%^&()_-=+{}[];',.).

Port

Entrez la valeur de port du serveur FTP. La valeur de port par défaut du serveur FTP est 21, elle peut être modifiée en fonction des paramètres du serveur FTP. Le port peut être modifié dans une plage de 1 à 65535.

Mode passif

Sélectionnez [Activer] lorsque la connexion en mode passif est nécessaire en raison de la configuration du pare-feu ou du serveur FTP.

Configuration E-mail

Adresse du serveur

Entrez l'adresse du serveur SMTP d'e-mail pour envoyer une image de création d'événement par e-mail. Vous pouvez saisir entre 1 et 64 caractères.

Authentification

Choisissez si vous souhaitez ou non vous authentifier avec un identifiant et un mot de passe chaque fois qu'un e-mail est envoyé.

Utilisation TLS

Choisissez si vous souhaitez ou non utiliser le TLS. Sélectionnez [Activer] si vous utilisez un serveur e-mail nécessitant une sécurité.

ID

Entrez l'identifiant du compte connecté au serveur SMTP d'e-mail. Les caractères spéciaux tels que #%&+=\:<>"' ne sont pas autorisés, et vous pouvez saisir entre 1 et 32 caractères.

Mot de passe

Entrez le mot de passe du compte connecté au serveur SMTP d'e-mail. Les caractères spéciaux tels que #%&+=\:<>"' ne sont pas autorisés, et vous pouvez saisir entre 1 et 32 caractères.

Port

Entrez la valeur de port du serveur SMTP d'e-mail. La valeur de port par défaut du serveur e-mail est 25, la valeur du port lors de l'utilisation du TLS est 465.

Destinataire

Entrez l'adresse e-mail du destinataire de l'e-mail. Vous pouvez saisir entre 1 et 64 caractères.

Expéditeur

Entrez l'adresse e-mail de l'expéditeur de l'e-mail. Si l'adresse de l'expéditeur est incorrecte, le destinataire prévu peut ne pas recevoir l'e-mail. Vous pouvez saisir entre 1 et 64 caractères.

Objet

Entrez l'objet de l'e-mail à envoyer lors de la création d'un événement. Le caractère spéciaux tels que \ n'est pas autorisé, et vous pouvez saisir entre 1 et 60 caractères.

Message

Entrez les informations du corps de l'e-mail à envoyer lorsqu'un événement est créé. Lorsqu'un événement est créé, l'image capturée sera envoyée comme pièce jointe à un e-mail. Le caractère spéciaux tels que \ n'est pas autorisé, et vous pouvez saisir entre 1 et 255 caractères.

Stockage

Vous pouvez sélectionner un périphérique pour capturer une image de caméra et définir les conditions d'enregistrement. Lorsque vous avez complété le réglage, cliquez sur le bouton [Appliquer] en bas de la page.

> **Remarque**
> Vous pouvez définir le profil d'enregistrement pour enregistrer les vidéos dans chaque canal et, lors de l'enregistrement d'une vidéo, celle-ci est enregistrée dans le profil d'enregistrement le plus récemment défini.

Config. action stockage

La sélection d'un périphérique d'enregistrement et la sélection de [Activé] vous permettent de modifier les paramètres de l'appareil concerné.
Lorsque [Activé] est défini pour une carte SD et un NAS en même temps, le NAS est traité en priorité.

- Carte SD: Vous pouvez choisir d'utiliser ou non une carte SD. Lorsqu'une carte SD est reconnue, l'espace libre, la capacité totale et l'état sont affichés. Pour formater la carte SD, cliquez sur le bouton [Formater].
- NAS: Vous pouvez choisir d'utiliser le NAS (Network Attached Storage - stockage lié au réseau) ou non. Lorsqu'une connexion au NAS est établie, l'espace libre, la capacité totale et l'état sont affichés. Pour formater le dossier par défaut sur le NAS, cliquez sur le bouton [Formater].

> **Remarque**
> La colonne [État] indique l'état de l'appareil d'enregistrement.
> - Aucun : Il n'y a pas d'appareil d'enregistrement, ou la fonctionnalité d'enregistrement est inactive
> - Prêt : En attente d'enregistrement
> - Enregistrement : Capable d'enregistrer
> - Formatage en cours : L'appareil d'enregistrement est en cours de formatage
> - Plein : Il n'y a pas assez d'espace libre sur l'appareil d'enregistrement
> - Erreur : Un problème est survenu et il est impossible de poursuivre l'enregistrement
> - Aucun profil disponible : Le profil d'enregistrement Edge sélectionné est inactif (le profil d'enregistrement Edge peut être sélectionné dans [Basic]>[Profil vidéo]).
> - Erreur Profil : Une erreur s'est produite dans le profil d'enregistrement Edge sélectionné (le profil d'enregistrement Edge peut être sélectionné dans [Basic]>[Profil vidéo]).
> - Erreur Mot de passe : Le mot de passe de la carte SD ne correspond pas au mot de passe de la carte SD défini par la caméra (le mot de passe de la carte SD peut être modifié dans [Cryptage]).

Réécrire

Définit s'il faut ou non utiliser la fonction de réécriture d'une carte SD ou d'un NAS. Lorsque la capacité du périphérique a été atteinte, de nouvelles données seront enregistrées sur les données les plus anciennes. Lorsque la capacité de l’appareil est

atteinte, un message indiquant « Plein » s’affiche dans [État] dans la liste des appareils.

Suppression automatique

Définit s'il faut ou non utiliser la fonction de suppression automatique. Les données les plus récentes pour le nombre de jours défini sont conservées et le reste sera supprimé. Le nombre de jours de suppression automatique peut être défini entre 1 et 180. La fonction [Suppression automatique] est activée uniquement lorsque [Activer] est défini pour [Réécrire].

Remarque

- Lorsque « Erreur » s’affiche dans [État] dans la liste des appareils, vérifiez que l’appareil d’enregistrement est correctement connecté, que le système de fichiers de l’appareil d’enregistrement n’est pas endommagé et que l’appareil d’enregistrement n’est pas physiquement endommagé. Si le message « Erreur » persiste après vérification de l’appareil d’enregistrement, formatez ou remplacez l’appareil.
- Lorsque la résolution, le débit binaire et la fréquence d'images sont élevés, la quantité de données d'image augmente également. Si la quantité de données augmente, un saut d'image peut se produire même en mode image complète. En cas de saut d’image, au moins une image est sauvegardée par seconde.
- Avant de retirer la carte micro SD, cliquez d’abord sur [Désactivé]. Si vous la retirez de vous même ou si vous mettez la caméra sous tension alors que la source d’électricité est instable, sans cliquer sur [Désactivé], la carte micro SD risque d’être endommagée.
- Si vous utilisez la carte mémoire micro SD en dessous de la vitesse recommandée, cela peut provoquer un saut d’image. Si vous utilisez la carte mémoire micro SD avec une trop grande capacité, cela peut ralentir la vitesse du format.
- Les données supprimées ne peuvent pas être restaurées.

Système de fichiers SD

Ce menu s'affiche uniquement lorsque [Carte SD] est sélectionné dans la colonne[Périphérique] de [Config. action stockage], ce qui vous permet de sélectionner le système de fichiers sur la carte SD. Les cartes SD prennent en charge les systèmes de fichiers VFAT et EXT4.Sélectionnez le système de fichiers en fonction de la carte SD de la caméra que vous utilisez. Si le système de fichiers de la carte SD est EXT4, Windows ne peut le reconnaître que lorsqu'une application distincte est installée.

Type

Sélectionnez VFAT ou EXT4 pour le système de fichiers de la carte SD. Lorsque la configuration est modifiée, toutes les données existantes seront formatées. Veillez à sauvegarder les données avant de modifier la configuration.

Remarque

- Les cartes SD à haute endurance sont recommandées. Pour plus d'informations, reportez-vous au site Web de Hanwha Techwin.
- Le formatage de la carte micro SD avec le système de fichiers EXT4 peut prendre jusqu’à 10 minutes.

Sélectionner un canal

Après avoir sélectionné le canal de votre caméra, vous pouvez définir les détails pour chaque canal.

Le canal 1 est le canal vidéo par défaut de la caméra, alors que tous les autres canaux sont ajoutés par les utilisateurs. Des canaux peuvent être ajoutés pour la caméra dans [Configuration] > [Basic] > [Profil vidéo].

Cryptage

Le cryptage de la carte SD vous permet d'enregistrer des données vidéo sur votre carte SD cryptée (ou votre carte microSD). Votre carte SD reste ainsi sûre et sécurisée, même si vous la perdez.
L'option de cryptage de la carte SD apparaît lorsque vous sélectionnez [SD] dans [Périphérique] dans la colonne [Config. action de stockage].

Remarque

- Si vous modifiez la configuration de la carte SD pour la crypter ou la décrypter, toutes ses données seront supprimées et la carte SD sera formatée.

Cryptage de la carte SD

Le fait de cocher [Activer] entraîne le cryptage de la carte SD, alors que le fait de décocher [Activer] entraîne sont décryptage.

Crypter la carte SD

1. Sélectionnez [Activer] dans [Cryptage].
2. Entrez votre nouveau mot de passe dans le champ [Nouveau mot de passe] et entrez le même mot de passe une nouvelle fois dans le champ [Confirmer nouveau mot de passe].
3. Cliquez sur le bouton [Appliquer] au bas de l'écran.
4. Si le cryptage de la carte SD fonctionne correctement, le message « Crypté » s'affiche.

Décrypter la carte SD

1. Décochez [Activer] dans [Cryptage].
2. Cliquez sur le bouton [Appliquer] au bas de l'écran. Si le cryptage de la carte SD est désactivé et si en conséquence, les données de la carte SD ne sont pas cryptées, le message « Non crypté » s'affiche.

Modifier le mot de passe

Vous pouvez modifier le mot de passe utilisé pour le cryptage de la carte SD.
Si le mot de passe de la carte SD cryptée et le mot de passe de passe entré par l'utilisateur ne correspondent pas, le message « Erreur Mot de passe » s'affiche dans la colonne [État] de [Config. action stockage].

1. Cliquez sur le bouton [Modifier le mot de passe].
2. Entrez le mot de passe actuel dans le champ [Mot de passe actuel].
3. Entrez le nouveau mot de passe dans les champs [Nouveau mot de passe] et [Confirmer nouveau mot de passe].
4. Cliquez sur le bouton [Appliquer] au bas de l'écran.

Remarque

- Si le mot de passe est oublié ou perdu, il ne peut pas être récupéré. À la place, vous pouvez réinitialiser votre mot de passe, mais la carte SD sera alors formatée et toutes ses données seront supprimées.
- La longueur du mot de passe et les restrictions sont les suivantes :
  - Pour un mot de passe de 8 à 9 chiffres, vous devez combiner au moins trois types différents de ce qui suit : des lettres majuscules et minuscules, des chiffres et des caractères spéciaux.

- Pour un mot de passe de 10 à 15 chiffres, vous devez combiner au moins deux types différents de ce qui suit : des lettres majuscules et minuscules, des chiffres et des caractères spéciaux.
- Vous ne pouvez pas utiliser quatre lettres consécutives d'un même type. (p. ex. : 1234, abcd).
- Vous ne pouvez pas utiliser le même caractère quatre fois ou plus de suite (p.ex., !!!!, 1111, aaaa).
- Seuls ~`!@#$%^*()_-+=|{}[].?/ sont autorisés pour les caractères spéciaux.

Configuration de la connexion NAS

Ce menu s'affiche uniquement lorsque [NAS] est sélectionné dans la colonne[Périphérique] de [Config. action stockage] et que les informations d'accès au NAS sont saisies. Entrez les informations NAS et cliquez sur le bouton [Test] pour voir si la connexion au NAS est établie. Si une connexion est établie, le message « Succès » s'affiche. Si aucune connexion n'est établie, le message « Échec » s'affiche.

Adresse IP

Entrez l'adresse IP du NAS.

ID

Entrez l'identifiant du compte enregistré sur NAS.

Mot de passe

Entrez le mot de passe pour le compte enregistré sur NAS.

Dossier par défaut

Désigner le dossier par défaut où le NAS enregistrera les données d'image.

Remarque

- Si un message d'erreur s'affiche lorsque vous testez après avoir saisi les informations NAS, vérifiez les éléments suivants :
  - Vérifiez que l'adresse IP, l'identifiant, le mot de passe et le dossier NAS par défaut sont correctement saisis.
  - Vérifiez que le type d'adresse IP du NAS et le type d'adresse IP de la caméra sont identiques. (p. ex. : La valeur par défaut de NAS et de la caméra est 255.255.255.0. Si l'adresse IP est 192.168.20.32, l'adresse IP du NAS doit être comprise entre 192.168.20.1 et 192.168.20.255.)
  - Pour le dossier par défaut NAS, un seul dossier doit être utilisé dans une caméra, sans duplication.
  - Vérifiez que le périphérique est un équipement recommandé par NAS. Reportez-vous à « Spécifications recommandées du NAS » dans le manuel de l'utilisateur.
  - Vérifier si la version SMB du NAS est réglée sur 3.0. (Ne s'applique pas à certains modèles d'appareils photo.)
- Si [Réécrire] dans la configuration de stockage pour NAS n'est pas utilisé et que l'espace libre pour NAS est inférieur à 20 %, les images seront enregistrées sur la carte SD.
- Si une carte SD utilisée dans un autre appareil photo est insérée alors que des données sont en cours d'enregistrement sur le NAS, les images risquent de ne pas être enregistrées.
- Si la configuration du NAS est modifiée pendant l'enregistrement des données sur le NAS, la modification ne s'applique pas immédiatement.

- Si l'équipement NAS est retiré ou si la connexion réseau est interrompue alors que des données sont en cours d'enregistrement sur le NAS, l'action d'enregistrement NAS peut être interrompue.
- Lorsque la résolution, le débit binaire et le débit d'images sont réglés à un niveau élevé, la quantité de données d'image augmente également. Si la quantité de données augmente, un saut d'images peut se produire même si la vitesse d'enregistrement est réglée sur la vitesse d'enregistrement maximale. En cas de saut d'image, au moins une image est sauvegardée par seconde.
- Vérifiez si vous essayez d'accéder en tant qu'autre utilisateur sans formater le dossier par défaut qui est déjà enregistré ou utilisé.

Paramètres d'enregistrement

Profil d'enregistrement Edge

Le nom du profil vidéo qui sera utilisé pour l'enregistrement s'affiche. Le profil défini comme «Profil d'enregistrement Edge » dans [Base] > [Profil vidéo] > [Type de profil] s'affiche.

Enregistrement continu

Ceci définit l'enregistrement normal sans événement.

- Aucun : Aucune image de caméra n'est enregistrée.
- Image-I: Enregistre une image-I uniquement pour l'enregistrement continu.
- Plein format: Enregistre un plein format uniquement pour l'enregistrement continu.

Enregistrement d'événements

Définit le type d'enregistrement lorsqu'un événement se produit.

- Image-I : Enregistre uniquement une image-I lorsqu'un événement se produit.
- Plein format : Enregistre une image complète lorsqu'un événement se produit.

Durée pré-événement

Définit la durée d'enregistrement de l'image avant qu'un événement se produise. Une image peut être enregistrée 1 seconde, 3 secondes et 5 secondes avant l'apparition d'un événement.

Durée post-événement

Définit la durée d'enregistrement de l'image après un événement. Une image peut être enregistrée pendant 5 secondes, 10 secondes, 30 secondes, 60 secondes ou 120 secondes après l'occurrence d'un événement.

Type de fichier enregistré

Définit le format de fichier pour l'enregistrement d'une image. Lorsque le format d'enregistrement de fichier est modifié, les données existantes sont effacées.

- STW: C'est le type de fichier unique pour Hanwha Techwin.
- AVI: Ceci est un fichier AVI.

Calendrier de l’enregistrement continu	Vous pouvez définir l'heure d'enregistrement d'une image sur l'appareil d'enregistrement.

Toujours

Toujours enregistrer une image sur l'appareil d'enregistrement.

Heure programmée uniquement

Enregistre une image uniquement à l'heure programmée. La date, allant du dimanche au samedi en fonction de l’horaire actuel de la caméra, est affichée sur le calendrier visible lorsque l’option [Heure programmée uniquement] est sélectionnée. Vous pouvez définir l'heure de configuration des actions de l'événement en cliquant ou en faisant glisser la souris sur le calendrier. L'heure d'activation de l'événement définie est réalisée plusieurs fois le jour de la semaine et à l'heure concernés.
Vous pouvez changer l’unité d’affichage de l’heure en cliquant sur les boutons [1 min], [30 min] ou [1 h]. Lorsque vous cliquez sur le bouton [Réinitialiser], toutes les heures d'activation des événements définies seront supprimées. Pour confirmer ou modifier l'heure de la caméra, reportez-vous à la section [Basic]>[Date et heure].

E/S de l’alarme

Le port E/É d’une caméra peut être défini comme port d’entrée ou d’émission.
Après avoir sélectionné le port entrée ou d’émission, vous pouvez définir les détails de chaque E/S de l’alarme.
Lorsque vous avez complété le réglage, cliquez sur le bouton [Appliquer] en bas de la page.

> **Remarque**
>
> Si vous utilisez tous les ports d’alerte en tant qu’émission, le mode [Externe] de [Diurne/Nocturne] sera désactivé. S’il est déjà défini sur [Externe], il passera en mode [Automatique]. Vous pouvez sélectionner [Vidéo & Audio] > [Réglage caméra] > [Diurne/Nocturne] pour vérifier le mode Externe de Diurne/Nocturne.

E/S de l’alarme

Après avoir sélectionné un numéro de port, définissez le type entrée ou émission du port. Après avoir sélectionné entrée ou sortie, cliquez sur le bouton [Appliquer].
Si [Entrée] est sélectionné, [Configuration du périphérique d’entrée], [Config. action évén.], et [Temps d’activation d’évènement] peuvent être définis. Si [Sortie] est sélectionné, [Émission d’alerte] peut être défini.
Le nombre d’entrées et d’émissions d’alerte pris en charge peut différer selon la caméra.

Configuration du périphérique d'entrée

Définit si un périphérique d’entrée d’alerte doit être utilisé ou non, ainsi que le type pour activer un événement d’alerte lorsqu’une entrée d’alerte est donnée.

Configuration du périphérique d'entrée

Pour utiliser un périphérique d’entrée d’alerte, sélectionnez [Activer].

Type

Sélectionnez le type d'entrée d'alerte.

- Ouverture normale : Le capteur d’entrée d’alerte est ouvert par défaut ; lorsqu’il est fermé, un événement d’entrée d’alerte est créé.
- Fermeture normale : Le capteur d'entrée d'alerte est fermé par défaut et lorsqu'il est ouvert, un événement d'entrée d'alerte est créé.

Émission d'alerte

Définit comment contrôler une alarme lorsqu'une alarme est émise par l'utilisateur ou lorsqu'un événement est créé.
Lorsque le type d’émission d’alerte est changé, le bouton d’émission d’alerte sur la page Direct et le type d’émission d’alerte dans Config. Évén. sont changés.

Type

Sélectionne le type d’émission d'alerte.

- Ouverture normale : Le capteur d’émission d'alerte est ouvert par défaut et lorsqu'il est fermé, une alarme est émise.
- Fermeture normale : Le capteur d’émission d'alerte est fermé par défaut et lorsqu'il est ouvert, une alarme est émise.

Mode

Définit le type de contrôle lorsqu'une alarme est émise.

- Impulsion : Une alarme est émise pendant la durée définie dans [Durée] et l'alarme s’éteint automatiquement.
- Actif/Inactif : Lorsque vous appuyez sur le bouton d’émission d’alerte sur l’écran de contrôle, une alarme s’enclenche ; lorsque vous appuyez à nouveau sur le bouton, l’alarme s’éteint.

Durée

Définit l’heure d’émission de l’alerte lorsque [Impulsion] est sélectionné dans [Mode].

Programmation heure

Un événement de programmation heure est une fonction permettant de générer des événements à des intervalles définis. Lorsque vous avez complété le réglage, cliquez sur le bouton [Appliquer] en bas de la page.

Configuration événement programmé

Pour utiliser le programme de programmation d'événements, sélectionnez [Activer].

Intervalle de transfert

Cette fonction définit l'intervalle d'occurrence des événements. Cliquez sur le menu déroulant et sélectionnez un nombre et une unité.

> **Remarque**
>
> - L'image ne peut être transmise que si l'intervalle de transfert est inférieur à l'intervalle de fonctionnement dans les Config. action évén..

Déconnexion réseau

Lorsque la connexion réseau est interrompue, un événement peut être créé. Lorsque vous avez complété le réglage, cliquez sur le bouton [Appliquer] en bas de la page.

Déconnexion réseau	Pour utiliser l'événement de déconnexion réseau, sélectionnez [Activer].

Détection de mouvement

Un événement de détection de mouvement peut être créé lorsqu'une zone de détection de mouvement et la zone exclue sont définies et qu'un mouvement est détecté à l'intérieur de la zone définie par l'utilisateur. Lorsque vous avez complété le réglage, cliquez sur le bouton [Appliquer] en bas de la page.

Détection de mouvement

Activer la détection de mouvement

Pour utiliser l'événement de détection de mouvement, sélectionnez [Activer la détection de mouvement].

Remarque

- La zone de détection de mouvement et la zone exclue sont définies et utilisées en fonction de la taille de la plage du mouvement.
- Dans les cas suivants, les performances de l'événement de détection de mouvement peuvent se détériorer et un dysfonctionnement peut se produire :
  - Si un mouvement se produit dans la zone où les images de la caméra se chevauchent
  - Si un objet a la même luminosité ou la même couleur que l'arrière-plan sur l'écran
  - Si un petit mouvement se produit près du bord de l'écran
  - Si un changement global se produit sur l'écran de manière continue, aléatoirement, à cause de facteurs tels que les changements de scène et les changements d'éclairage soudains
  - Si un objet en mouvement s'approche trop près de la caméra
  - Lorsqu’un objet cache un autre objet
  - Lorsque le mouvement d'un objet est trop rapide
  - Lorsqu’une lumière vive, telle que la lumière directe du soleil, un éclairage fort ou les phares d'un véhicule, crée des reflets, flou ou des ombres
  - En cas de forte neige, de pluie abondante ou de vents violents, ou de coucher ou lever de soleil.

Zone d'inclusion

La zone désignée par l'utilisateur est définie comme la zone de détection de mouvement.

Définir une zone

Lorsque vous sélectionnez 4 coins d'une image avec la souris, cela est défini comme la zone de détection de mouvement et la couleur des boutons numériques change dans [Zone]. Il est possible de régler jusqu'à 8 zones et le niveau et la sensibilité peuvent être réglés séparément pour chaque zone de détection de mouvement.

Modifier une zone

Vous pouvez modifier la taille d'une zone de détection de mouvement en déplaçant un coin de la zone de détection de mouvement. Pour déplacer une zone de détection de mouvement, cliquez sur la zone correspondante avec la souris et faites la glisser.
Pour créer un polygone (N-gon), sélectionnez d’abord et créez un quadrilatère. Lorsqu’un signe + apparaît, cliquez dessus pour ajouter un autre point. Vous pouvez ajouter jusqu’à 4 points supplémentaires pour créer un polygone de votre choix.

Supprimer une zone

Pour supprimer une zone de détection de mouvement, cliquez sur le bouton droit de la souris dans la zone de l'écran correspondante et cliquez sur le bouton [OK] dans la fenêtre confirmer la suppression.

Zone

Lorsqu'une zone de détection de mouvement est ajoutée, la couleur des boutons numériques change dans [Zone]. Lorsque vous cliquez sur le bouton numérique, la zone correspondante disparaît de l'écran d'aperçu. Lorsque vous cliquez à nouveau sur le bouton numérique, la zone de détection de mouvement réapparaît.

Niveau de détection

Ceci définit le niveau standard de détection de mouvement. Vous pouvez établir le niveau de chaque zone de détection de mouvement dans [Zone], et lorsqu'un mouvement dépasse le niveau défini, un événement de détection de mouvement est créé.
De plus, alors qu'un mouvement est détecté dans chaque zone, un graphique de mouvement apparaît, et lorsqu'un événement de mouvement est créé, la couleur du graphique change.

Sensibilité

Cette fonction définit la sensibilité de la détection de mouvement pour chaque zone. Établissez une sensibilité plus faible pour un environnement où l'arrière-plan et un objet sont clairement visibles et une sensibilité plus élevée pour un environnement où l'arrière-plan et un objet ne sont pas clairement visibles.

Durée minimum (s)

Durée minimum (s) : Définit le temps minimum pour déclencher un événement après la détection. Lorsque le mouvement dure plus longtemps que la période définie, l’événement est déclenché.

Zone exclue

La zone désignée par l'utilisateur est définie comme zone exclue.

Définir une zone exclue

Lorsque vous sélectionnez 4 coins d'une image avec la souris, cela est défini comme zone exclue et la couleur des boutons numériques change dans [Zone]. Il est possible de définir jusqu'à 8 zones exclues.

Modifier une zone exclue

Vous pouvez modifier la taille d'une zone exclue en déplaçant un coin de la zone exclue. Pour déplacer une zone exclue, cliquez sur la zone correspondante avec la souris et faites la glisser. Pour créer un polygone (N-gon), sélectionnez d’abord et créez un quadrilatère. Lorsqu’un signe + apparaît, cliquez dessus pour ajouter un autre point. Vous pouvez ajouter jusqu’à 4 points supplémentaires pour créer un polygone de votre choix.

Supprimer une zone exclue

Pour supprimer une zone exclue, cliquez sur le bouton droit de la souris dans la zone de l'écran correspondante et cliquez sur le bouton [OK] dans la fenêtre confirmer la suppression.

Zone

Lorsqu'une zone exclue est ajoutée, la couleur des boutons numériques change dans [Zone]. Lorsque vous cliquez sur le bouton numérique, la zone exclue correspondante disparaîtra de l'écran d'aperçu. Lorsque vous cliquez à nouveau sur le bouton numérique, la zone exclue réapparaîtra.

Commun

Règle les tailles minimale et maximale d’un objet à détecter.

Taille

Cliquez sur le coin inférieur droit et faites glisser la souris pour modifier la taille. Si vous modifiez la taille, vous modifiez également les valeurs [Taille mini.] et [Taille maxi.] de l’option [Taille].

Remarque

- Si les zones d’intérêt et exclues sont identiques ou se chevauchent, la zone exclue a priorité sur l’autre.
- Tout mouvement inférieur à la taille minimale spécifiée ou supérieur à la taille maximale spécifiée ne sera pas détecté. Veuillez déterminer les meilleures valeurs pour les tailles de détection minimales/maximales appropriées à l’environnement d’installation, afin d’éviter toute détection erronée résultant de petits et/ou grands bruits. Rappelez-vous que le même mouvement au même endroit n’entraîne pas toujours la même taille de détection. Par conséquent, il est recommandé de laisser suffisamment de petits/grands espaces pour vos limites de taille minimum/maximum en tenant compte de l’écart dans les tailles détectées.

Détection de sabotage

Un événement de détection de sabotage peut être créé lorsque l'écran est bloqué ou que la position de la caméra est modifiée. Lorsque vous avez complété le réglage, cliquez sur le bouton [Appliquer] en bas de la page.

Détection de sabotage

Activer la détection de sabotage

Pour utiliser l'événement de détection de sabotage, sélectionnez [Activer la détection de sabotage].

Niveau de détection

Ceci définit le niveau standard de détection de sabotage. Un événement de détection de sabotage est créé lorsqu'un sabotage du niveau défini est détecté.
En outre, lorsqu'un sabotage est détecté, un graphique montrant le niveau d'altération apparaîtra, et lorsqu'un événement de détection de sabotage est créé, la couleur du graphique changera.

Sensibilité

Une sensibilité plus élevée entraîne une réponse plus sensible du schéma de niveau de détection.

Durée minimum (s)

Ceci définit le temps minimum pour détecter un sabotage et créer un événement. Un événement de détection de sabotage est créé uniquement lorsque le sabotage persiste pendant la durée minimale.

Sauf l'obscurité

Pour exclure une diminution soudaine de la luminosité sur l'écran, comme une baisse soudaine de la lumière détectée par l'événement de détection de sabotage, sélectionnez [Activer].

Remarque

- La performance de détection peut se détériorer sur un fond uniforme ou dans un environnement de faible luminosité nocturne.
- Si la caméra bouge trop ou si la lumière change soudainement, la détection de sabotage peut ne pas fonctionner correctement.
- Cela peut prendre jusqu'à 5 secondes pour qu'un événement de détection de sabotage soit créé après un sabotage.
- Lorsqu'un sabotage de la caméra est détecté, la fonction redémarre après une stabilisation d'environ 5 secondes et aucun sabotage ne sera détecté pendant ce processus de stabilisation.
- Lorsqu'un événement incorrect est créé de manière répétée, les erreurs peuvent être minimisées en diminuant progressivement le niveau.

- Si vous réglez le niveau de détection trop bas, il est alors possible de déclencher une sortie alarme en cas de changements mineurs sur l'écran, mais cela peut également entraîner une fausse détection causée par des objets en mouvement ou un changement de luminosité.

Defocus détection

Un événement de détection d’effets de flou peut être créé lorsque l’effet de flou de l'objectif de la caméra est détecté. Lorsque vous avez complété le réglage, cliquez sur le bouton [Appliquer] en bas de la page.

Defocus détection

Activer la détection d'effets de flou

Pour utiliser lévénement de détection d’effets de flou, sélectionnez [Activer la détection d'effets de flou].

Niveau de détection

Ceci définit le niveau standard de détection d’effets de flou. Un événement de détection d’effets de flou est créé lorsque des effets de flou supérieurs au niveau défini sont détectés.
Lorsque les effets de flou sont détectés, un schéma montrant le niveau de flou apparaît, et lorsqu'un événement d’effets de flou est créé, la couleur du schéma change.

Sensibilité

La sensibilité est élevée, plus le graphique de niveau est élevé pour la même image.

Durée minimum (s)

Ceci définit la durée minimum d’effets de flou pour qu’un événement soit créé. Un événement de détection d’effets de flou est créé uniquement lorsque l’effet de flou persiste pendant une durée minimum.

Remarque

- Afin de recevoir une alarme indiquant la détection des effets de flou après qu'elle se fut produite, l'état doit redevenir stable au moins une fois. Les cas de retour à un état stable sont les suivants.
  - Lorsque l’option [Activer la détection d'effets de flou] est désélectionnée.
  - Lorsqu’un objet dans l’image se déplace vers une position de mise au point de sorte qu'il puisse être distingué
- Dans n’importe lequel des cas suivants, les performances de détection d’effets de flou peuvent se détériorer ou un dysfonctionnement peut survenir.
  - Contrôler un environnement avec un arrière-plan monotone, de nuit, et/ou dans un milieu peu éclairé
  - Changement déclairage soudain (par exemple, une lumière intérieure est éteinte)
  - Objectif bloqué ou apparition dun gros objet qui couvre la plupart de l'écran
  - L'objet de la mise au point est modifié en raison d'un changement de position de la caméra

---

Analyse (WiseAI)

Vous pouvez configurer les règles relatives à l'analyse vidéo. .

Remarque

Chaque application WiseAI peut prendre en charge différents types d'analyse vidéo ou de fonctions détaillées.

Zone exclue

Définissez la zone à exclure de la détection lors de l'analyse d'une vidéo. La zone exclue qui est définie sera appliquée lors de l'utilisation des fonctions dans [Analyse]. Après avoir sélectionné un numéro de canal, vous pouvez définir la zone exclue par canal.

Configurer des zones exclues

Vous pouvez définir une zone exclue en sélectionnant les 4 sommets ou en les faisant glisser avec la souris. Vous pouvez configurer jusqu'à 8 zones exclues.

Modifier les zones exclues

Vous pouvez modifier la taille d'une zone exclue en déplaçant ses sommets.
Pour créer un polygone, sélectionnez la ligne du rectangle créé, et cliquez sur le signe [+] lorsqu'il s'affiche pour ajouter un sommet. Vous pouvez ajouter jusqu'à 4 sommets pour créer un polygone.
Vous pouvez sélectionner une zone exclue et la faire glisser avec la souris pour déplacer sa position.

Supprimer des zones exclues

Lorsque vous placez la souris sur une zone exclue à supprimer de la [Liste], l'icône de suppression s'affiche. Cliquez sur l'icône de suppression pour supprimer la zone exclue.

Modifier le nom des zones exclues

Double-cliquez sur le nom d'une zone exclue dans la [Liste], puis saisissez un nouveau nom. Vous pouvez saisir jusqu'à 63 caractères alphanumériques.

Pour activer les données d’objet en provenance des zones exclues

Les métadonnées d'un objet, qui sont détectées à partir de la zone définie comme étant une zone exclue, ne sont pas transmises par défaut. Pour transmettre les données d'objet détectées dans la zone exclue et les métadonnées des propriétés détaillées de chaque objet, activez l'option [Pour activer les données d’objet en provenance des zones exclues].

Détection d'objet

Cette fonction détecte le mouvement d'un objet configuré. Vous pouvez sélectionner plusieurs options parmi divers objets (personnes, véhicules, etc.) et vous pouvez sélectionner des types détaillés pour les véhicules.
Après avoir sélectionné un numéro de canal, vous pouvez définir le type de détection d'objet et la durée minimale d'observation par canal.

Durée minimale

Cette fonction définit la durée du mouvement à détecter. Si un objet se déplace pendant plus longtemps que la durée définie, il sera reconnu par la détection d'objet.
La section [WiseDetector] présente les objets qui ont été attribués à une caméra par le [WiseDetector] dans le [Device Manager].

Remarque

Lorsqu'une zone de masque de confidentialité est désignée, les objets situés dans cette zone ne sont pas détectés.
Dans les cas suivants, des erreurs de détection peuvent se produire :

- Si un objet présente une luminosité ou une couleur semblable à celle de l'arrière-plan
- Si de nombreux mouvements se produisent de manière continue et aléatoire en raison de facteurs, comme les changements de scène
- Si un objet fixe se déplace continuellement dans la même position
- Si des objets aléatoires bloquent d'autres objets
- Si un objet se déplace trop rapidement
- S'il y a une réflexion/un étalement/une ombre due à une lumière forte, comme la lumière directe du soleil, des lumières ou des phares de voiture
- S'il y a beaucoup de neige, de pluie, de vent, etc., ou s'il y a un coucher ou un lever de soleil
- Si un objet en mouvement s'approche trop près de la caméra

BestShot et attributs

Cette fonction permet de sélectionner des personnes, des visages, des voitures et des plaques d'immatriculation pour créer des images BestShot (plusieurs objets peuvent être sélectionnés). BestShot est une image extraite d'un objet ayant la plus grande crédibilité parmi les objets détectés dans la vidéo. Certaines caméras ne peuvent transmettre que des images BestShot, tandis que d'autres peuvent transmettre à la fois les métadonnées de l'image BestShot et les informations sur les propriétés de l'objet.
Après avoir sélectionné un numéro de canal, vous pouvez régler l'objet pour extraire les images BestShot par canal.

Remarque

Si la condition BestShot par objet n'est pas remplie pour l'objet détecté, il se peut qu'aucune image BestShot ne soit produite.

Franchissement de ligne

Les objets qui passent seront détectés en fonction de la ligne virtuelle configurée par l'utilisateur et de leur direction. Vous pouvez définir l'objet à détecter pour chaque ligne virtuelle et sélectionner plusieurs objets.
La section [WiseDetector] présente les objets qui ont été attribués à une caméra par le [WiseDetector] dans le [Device Manager].
Après avoir sélectionné un numéro de canal, vous pouvez définir les types de lignes et d'objets virtuels par canal.

Configurer les lignes virtuelles

Lorsque vous cliquez sur les points de départ et d'arrivée d'une ligne sur l'écran vidéo, une ligne virtuelle est créée et ajoutée à la [Liste]. Vous pouvez configurer jusqu'à 8 lignes virtuelles. Lorsque vous cliquez sur la flèche au centre de la ligne virtuelle, vous pouvez changer sa direction en « de A à B », « de B à A », ou la rendre bidirectionnelle.

Modifier les lignes virtuelles

Vous pouvez modifier la taille d'une ligne virtuelle en déplaçant ses sommets.
Vous pouvez modifier l'emplacement d'une ligne virtuelle en cliquant sur la ligne virtuelle avec la souris et en la faisant glisser.
De même, lorsque le symbole [+] s'affiche après que vous avez sélectionné une ligne virtuelle, vous pouvez cliquer sur le symbole pour ajouter un sommet. Ensuite, vous pouvez créer des lignes virtuelles de différentes formes en déplaçant les sommets.

Supprimer des lignes virtuelles

Lorsque vous placez la souris sur une ligne virtuelle à supprimer de la [Liste], l'icône de suppression s'affiche. Cliquez sur l'icône de suppression pour supprimer la ligne virtuelle.

Modifier les noms des lignes virtuelles

Double-cliquez sur le nom d'une ligne virtuelle dans la [Liste] et saisissez un nouveau nom. Vous pouvez saisir jusqu'à 63 caractères alphanumériques.

Préciser des objets

Après avoir sélectionné une ligne virtuelle dans la [Liste], sélectionnez l'objet à détecter dans la ligne virtuelle dans [Objet].

Remarque

Dans les cas suivants, des erreurs de détection peuvent se produire :

- Si un objet présente une luminosité ou une couleur semblable à celle de l'arrière-plan de l'écran
- Si de nombreux mouvements se produisent de manière continue et aléatoire en raison de facteurs, comme les changements de scène
- Si un objet fixe se déplace continuellement dans la même position
- Si des objets aléatoires bloquent d'autres objets
- Si deux ou plusieurs objets sont combinés, ou si un objet est divisé en plusieurs objets
- Si un objet se déplace trop rapidement
- S'il y a une réflexion/un étalement/une ombre due à une lumière forte, comme la lumière directe du soleil, des lumières ou des phares de voiture
- S'il y a beaucoup de neige, de pluie, de vent, etc., ou s'il y a un coucher ou un lever de soleil
- Si un objet en mouvement s'approche trop près de la caméra
- Si le menu OSD de la caméra est manipulé

Zone d'analyse vidéo

Vous pouvez définir une zone d'intérêt virtuelle sur l'écran vidéo qui détectera l'apparition, la disparition, l'entrée, la sortie, l'intrusion, la déambulation, etc. d'un objet défini dans cette zone. Vous pouvez définir un objet à détecter pour chaque zone virtuelle et sélectionner plusieurs objets.

La section [WiseDetector] présente les objets qui ont été attribués à une caméra par le [WiseDetector] dans le [Device Manager].
Après avoir sélectionné un numéro de canal, vous pouvez régler l'analyse vidéo par canal.

Configurer des zones virtuelles

Lorsque vous sélectionnez l'un des 4 sommets avec la souris sur l'écran vidéo ou dessinez un rectangle en faisant glisser la souris, la zone virtuelle sera définie et ajoutée à la [Liste].

Modifier les zones virtuelles

Vous pouvez modifier la taille d'une zone virtuelle en déplaçant ses sommets.
Pour créer un polygone, sélectionnez la ligne du rectangle créé, puis cliquez sur le signe [+] lorsqu'il s'affiche pour ajouter un sommet. Vous pouvez ajouter jusqu'à 4 sommets pour créer un polygone.
Pour déplacer une zone virtuelle définie, cliquez sur la zone avec la souris et faites-la glisser.

Supprimer des zones virtuelles

Lorsque vous placez la souris sur un élément de zone virtuelle à supprimer de la [Liste], l'icône de suppression s'affiche. Cliquez sur l'icône de suppression pour supprimer la zone virtuelle.

Modifier le nom d'une zone virtuelle

Double-cliquez sur le nom d'une zone virtuelle dans la [Liste] et saisissez un nouveau nom.
Vous pouvez saisir jusqu'à 63 caractères alphanumériques.

Préciser des objets

Après avoir sélectionné une zone virtuelle dans la [Liste], sélectionnez un objet à détecter dans la ligne virtuelle dans [Objet]. Sélectionnez un type d'analyse pour l'objet sélectionné parmi les suivants (vous pouvez en sélectionner plusieurs).

- Entrer : Cette analyse permet de détecter un objet qui entre dans la zone après avoir franchi la ligne depuis l'extérieur de la zone virtuelle.
- Sortie : Cette analyse permet de détecter un objet qui sort de la zone après avoir franchi la ligne dans la zone virtuelle.
- Intrusion : Cette analyse permet de détecter l'apparition d'un objet qui reste plus longtemps que la durée définie à l'intérieur de la zone virtuelle. Vous pouvez définir la durée minimale de l'événement à détecter.
- Flânerie : Cette analyse permet de détecter l'apparition d'un objet qui flâne plus longtemps que la durée définie à l'intérieur de la zone virtuelle. Vous pouvez définir la durée minimale de l'événement à détecter.

Apparition/Disparition

Cela permet de détecter un objet qui n'existe pas dans la zone virtuelle alors qu'il y est observé pendant une certaine période, sans passer par la ligne de la zone ou un objet qui disparaît après avoir été fixe dans la zone. L'objet est détecté comme apparaissant/disparaissant uniquement lorsqu'il reste plus longtemps que la durée définie dans [durée minimale].
Vous pouvez définir une durée minimale d'observation différente pour chaque zone virtuelle.

Remarque

Dans les cas suivants, des erreurs de détection peuvent se produire :

- Si un objet présente une luminosité ou une couleur semblable à celle de l'arrière-plan
- Si de nombreux mouvements se produisent de manière continue et aléatoire en raison de facteurs, comme les changements de scène
- Si un objet fixe continue à se déplacer dans la même position
- Si des objets aléatoires bloquent d'autres objets
- Si deux ou plusieurs objets sont combinés, ou si un objet est divisé en plusieurs objets
- Si un objet se déplace trop rapidement
- S'il y a une réflexion/un étalement/une ombre due à une lumière forte, comme la lumière directe du soleil, des lumières ou des phares de voiture
- S'il y a beaucoup de neige, de pluie, de vent, etc., ou s'il y a un coucher ou un lever de soleil
- Si un objet en mouvement s'approche trop près de la caméra
- Si le menu OSD de la caméra est manipulé

Détection de masque facial

Un événement de détection de masque facial peut être déclenché lorsqu'une personne portant un masque ou n'en portant aucun est détectée.
Si [Masque facial] est sélectionné, toute personne portant un masque facial sera détectée. Si [Aucun masque facial] est sélectionné, toute personne ne portant pas un masque facial sera détectée.

Durée minimum

Cela permet de définir la durée minimum requise pour déclencher un événement après la détection d'un masque facial.
Par exemple, si vous sélectionnez [Masque facial] et entrez [2] pour [Durée minimum], un événement de détection de masque facial sera déclenché lors de la détection pendant au moins 2 secondes d'un objet avec un masque porté.

Détection de la distanciation sociale

Détecte la distance sociale entre les personnes dans la vidéo de la caméra. Si deux personnes se trouvent à une distance inférieure à la distance minimale fixée par les utilisateurs pendant une durée déterminée, un événement de détection de la distanciation sociale peut être déclenché.

Hauteur de la caméra

Vous permet d'indiquer la hauteur à laquelle vous avez installé la caméra.
Le réglage de la hauteur de la caméra permet d'ajuster la taille de la grille tout en conservant le rapport de grille.
Réglez la hauteur de la caméra de manière à ce que la distance réelle d'une grille soit de 1 mètre. Si la hauteur de la caméra est réglée à une valeur inférieure à la hauteur réelle de la caméra, la taille de la grille sera réglée plus grande qu'elle ne l'est en réalité. Si la hauteur de la caméra est réglée à une valeur supérieure à la hauteur réelle de la caméra, la taille de la grille sera réglée plus petite qu'elle ne l'est en réalité.

Distance focale

Vous permet de définir la longueur focale de l'objectif de la caméra.
Le réglage de la distance focale de la caméra permet d'ajuster la perspective de la caméra à l'écran.

Si la distance focale de la caméra est réglée plus petite que la distance focale réelle, la taille de la grille sera réglée plus petite qu'elle ne l'est en réalité. Si la distance focale de la caméra est réglée plus grande que la distance focale réelle, la taille de la grille sera réglée plus grande qu'elle ne l'est en réalité.

Inclinaison

Vous permet de définir l'angle de tangage de l'objectif de la caméra. L'angle de la lentille face au sol est de 0 degré.
Ajustez la valeur d'inclinaison de manière à ce que la grille soit parallèle au sol. Si l'angle d'inclinaison est réglé plus petit qu'il ne l'est en réalité, la grille sera inclinée vers le haut (vers le ciel) au lieu d'être parallèle au sol. Si l'angle d'inclinaison est réglé plus grand qu'il ne l'est en réalité, la grille sera inclinée vers le bas (vers le sol) au lieu d'être parallèle au sol.

Roulis

Vous permet de définir l'angle de roulis de l'objectif de la caméra.
Ajustez la valeur de roulis de manière à ce que la grille soit parallèle au sol. Si l'angle de roulis est plus petit qu'il ne l'est en réalité, la caméra roulera vers la gauche ; s'il est plus grand qu'il ne l'est en réalité, la caméra roulera vers la droite.

Distance minimale

Vous permet de définir la distance entre les personnes qui devient la condition nécessaire pour l'occurrence d'un événement de détection de la distanciation sociale. Un événement se produit lorsque deux personnes se trouvent à une distance inférieure à la distance minimale que vous avez fixée.

Durée minimum

Vous permet de définir la durée minimale requise pour déclencher un événement après avoir détecté la distance entre deux personnes sur la vidéo de la caméra. Un événement se produit lorsque deux personnes se trouvent à une distance inférieure à la distance minimale fixée pendant une durée supérieure à une durée déterminée.

Statistiques (WiseAI)

Vous pouvez collecter les données statistiques des vidéos.

> **Remarque**
> Chaque application WiseAI peut prendre en charge différentes fonctionnalités d'analyse statistique.

Comptage de personnes

Le comptage de personnes permet de compter le nombre de personnes qui passent une ligne virtuelle via l'analyse d'images de la caméra.

Comptage

Définissez la règle de comptage pour compter le nombre de personnes. Vous pouvez définir jusqu'à 2 règles de comptage de personnes.

Définir le type de comptage

Les types de comptage du nombre de personnes dans Comptage de personnes sont le comptage IN et le comptage OUT.
Lorsque vous cochez la case dans [Règle], la ligne de la règle apparaît dans l'image. Le comptage IN s'applique aux personnes qui se déplacent dans le sens de la flèche se trouvant sur la ligne et le comptage OUT s'applique aux personnes qui se déplacent dans la direction opposée. Cliquer sur la flèche se trouvant sur la ligne de la règle change sa direction.

Zone exclue

Définissez la zone à exclure du comptage de personnes.

Configurer des zones exclues

Vous pouvez définir une zone exclue en sélectionnant les 4 sommets ou en les faisant glisser avec la souris. Vous pouvez configurer jusqu'à 4 zones exclues.

Modifier les zones exclues

Vous pouvez modifier la taille d'une zone exclue en déplaçant ses sommets.
Pour créer un polygone, sélectionnez la ligne du rectangle créé, et cliquez sur le signe [+] lorsqu'il s'affiche pour ajouter un sommet. Vous pouvez créer un polygone comportant jusqu'à 8 côtés.
Vous pouvez sélectionner une zone exclue et la faire glisser avec la souris pour déplacer sa position.

Supprimer des zones exclues

L'icône de suppression s'affiche lorsque vous placez la souris sur une zone exclue de la [Liste]. Cliquez sur l'icône de suppression pour supprimer la zone exclue.

Modifier le nom des zones exclues

Double-cliquez sur le nom d'une zone exclue dans la [Liste], puis saisissez un nouveau nom. Vous pouvez saisir jusqu'à 63 caractères alphanumériques.

Rapport

Vous pouvez obtenir un rapport sur les statistiques du comptage de personnes.
Vous pouvez définir le cycle de rapport en heures et en minutes pour obtenir un rapport à une heure précise chaque jour ou chaque semaine. En outre, vous pouvez recevoir périodiquement les données statistiques du comptage de personnes par e-mail ou par

le protocole FTP. Cliquez sur [FTP/E-mail] pour accéder à la page de configuration FTP/E-mail de la caméra.
Si l'espace de stockage des données est insuffisant, les données les plus anciennes seront supprimées pour faire de la place aux nouvelles données.
Cliquez sur [Supprimez les données] pour initialiser les données de comptage de personnes.

Remarque

- La fonction Comptage de personnes vise à fournir des données statistiques, et non des données en temps réel, et peut inclure des objets en mouvement ou des animaux dans le nombre total d'unités mesurées.
- Dans les cas suivants, les erreurs dans les données mesurées sont susceptibles d'augmenter :
  - Si elle est installée dans un espace dont le champ de vision est insuffisant
  - Heures de nuit ou faible luminosité (Figure 1)
  - Dans un environnement dont la lumière change soudainement, ou en cas d'exposition à une lumière forte, comme la lumière directe du soleil, le coucher ou le lever du soleil, l'éclairage direct, etc (Figure 2)
  - En cas de mouvements incessants à l'emplacement fixe, par exemple à proximité de la porte (Figure 3)
  - Si plusieurs personnes se déplacent dans un groupe
  - Si un objet en mouvement est proche de la règle définie,
  - Si la règle est définie sur le bord extérieur de l'image pour une caméra Fisheye (Figure 4)
- Une caméra pour effectuer le comptage de personnes nécessite que l'objectif soit installé au sol en prise directe. (Figure 5)

Figure 1

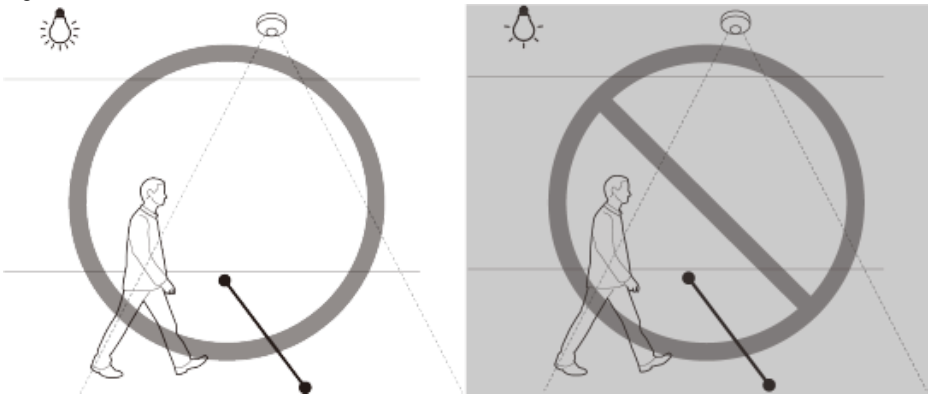

Figure 2

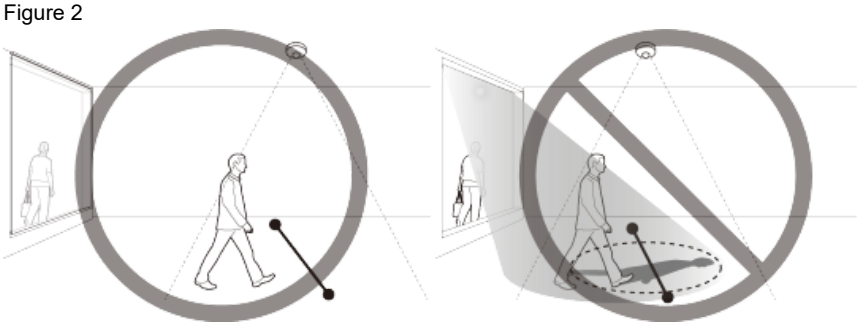

Figure 3

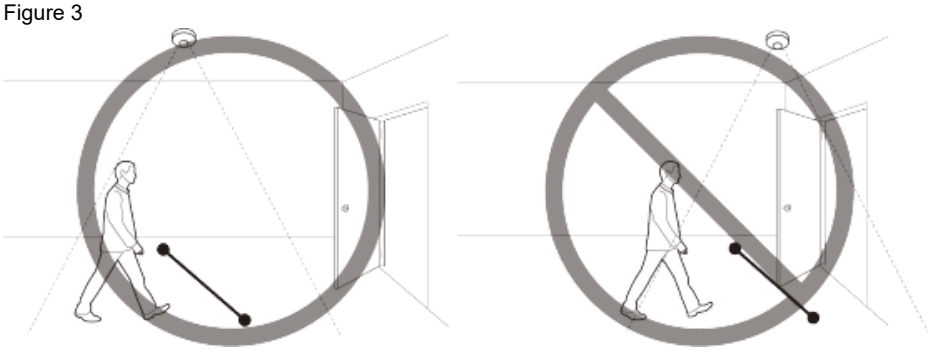

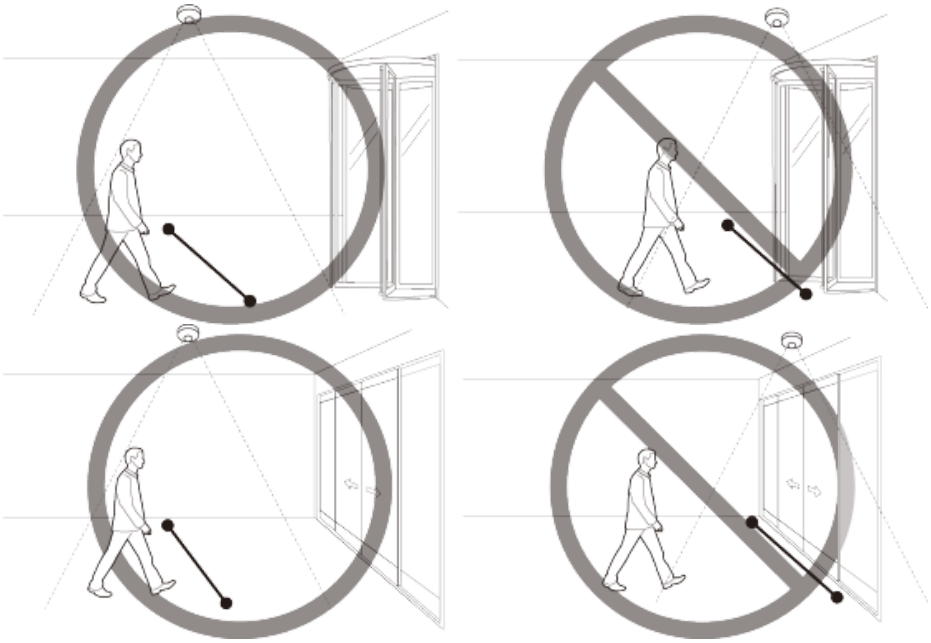

Figure 4

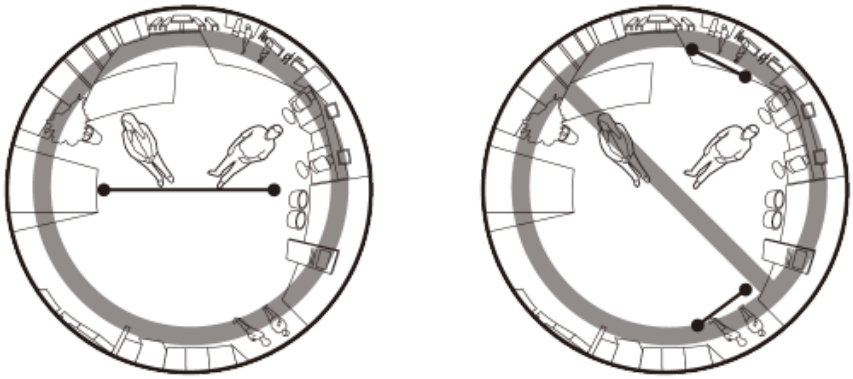

Figure 5

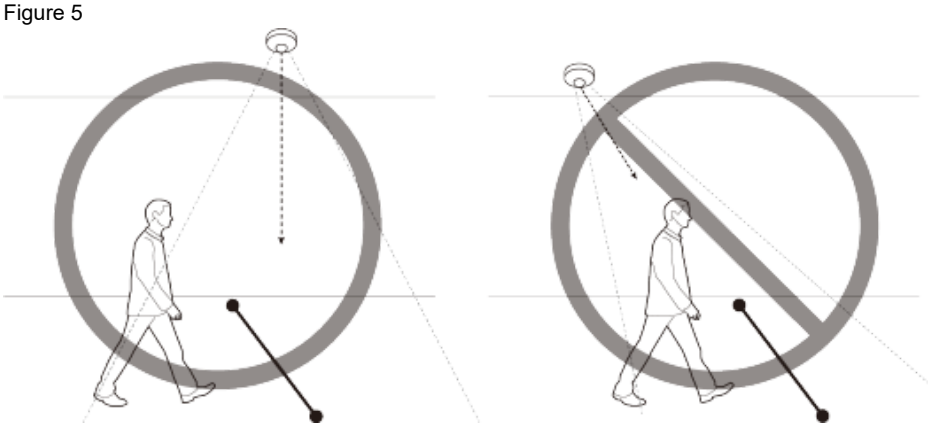

Heatmap	Définissez la couleur de l'image d'arrière-plan de la carte thermique.
	Couleur de fond

Sélectionnez la couleur de l'image d'arrière-plan qui affiche les données de la carte thermique. Lorsque l’option [Couleur] est sélectionnée, l'image d'arrière-plan est affichée en couleur, et lorsque l’option [N/B] est sélectionnée, l'image d'arrière-plan est affichée en noir et blanc.

Zone exclue

Définissez la zone à exclure du Heatmap.

Configurer des zones exclues

Vous pouvez définir une zone exclue en sélectionnant les 4 sommets ou en les faisant glisser avec la souris. Vous pouvez configurer jusqu'à 4 zones exclues.

Modifier les zones exclues

Vous pouvez modifier la taille d'une zone exclue en déplaçant ses sommets.
Pour créer un polygone, sélectionnez la ligne du rectangle créé, et cliquez sur le signe [+] lorsqu'il s'affiche pour ajouter un sommet. Vous pouvez créer un polygone comportant jusqu'à 8 côtés.
Vous pouvez sélectionner une zone exclue et la faire glisser avec la souris pour déplacer sa position.

Supprimer des zones exclues

L'icône de suppression s'affiche lorsque vous placez la souris sur une zone exclue de la [Liste]. Cliquez sur l'icône de suppression pour supprimer la zone exclue.

Modifier le nom des zones exclues

Double-cliquez sur le nom d'une zone exclue dans la [Liste], puis saisissez un nouveau nom. Vous pouvez saisir jusqu'à 63 caractères alphanumériques.

Rapport

Vous pouvez obtenir un rapport sur les statistiques de la carte thermique.
Vous pouvez définir le cycle de rapport en heures et en minutes pour obtenir un rapport à une heure précise chaque jour ou chaque semaine. En outre, vous pouvez recevoir périodiquement les données statistiques de la carte thermique par e-mail ou par le protocole FTP. Cliquez sur [FTP/E-mail] pour accéder à la page de configuration FTP/E-mail de la caméra.
Si l'espace de stockage des données est insuffisant, les données les plus anciennes seront supprimées pour faire de la place aux nouvelles données.
Cliquez sur [Supprimez les données] pour initialiser les données de la carte thermique.

Remarque

- La fonction Heatmap vise à fournir des données statistiques, et non des données en temps réel, et peut inclure des objets en mouvement ou des animaux dans le nombre total d’unités mesurées.
- Dans les cas suivants, les erreurs dans les données mesurées sont susceptibles d’augmenter :
  - Si elle est installée dans un espace dont le champ de vision est insuffisant
  - Heures de nuit ou faible luminosité
  - Dans un environnement dont la lumière change soudainement, ou en cas d’exposition à une lumière forte, comme la lumière directe du soleil, le coucher ou le lever du soleil,

l'éclairage direct, etc.
- En cas de mouvements incessants à l'emplacement fixe, par exemple à proximité de la porte
- Si plusieurs personnes se déplacent dans un groupe

Gestion des files d'attente

La gestion des files d'attente est une fonction utilisée pour surveiller le nombre moyen de personnes séjournant dans une zone spécifiée et la durée totale du séjour grâce à une analyse des images de la caméra.

File d'attente

Définissez la règle de file d'attente pour laquelle vous souhaitez analyser le nombre de files d'attente ou l'heure de mise en file d'attente. Jusqu'à 3 règles de file d'attente peuvent être définies.

Evénements de file d'attente

Définissez les conditions pour créer un événement de file d'attente.
Un événement de file d'attente différent peut être défini pour chaque file d'attente définie.

Niveau de détection

Le niveau de détection (niveau de file d'attente) affiche le nombre de personnes restant dans la règle définie. Une alarme est générée si le niveau actuel est supérieur au niveau de détection cible.
Le niveau de détection est classé en « Élevée » et « Moyen », en fonction du nombre de personnes dans une règle de file d'attente donnée. Lorsque [Taille maxi.] et [Élevée] sont définis pour le nombre de personnes, la valeur « Moyen » est automatiquement définie.
« Élevée » pour le niveau de détection fait référence à l'état dans lequel le nombre de personnes dépassant la valeur « Élevée » et inférieure à la valeur « Taille maxi. » est détecté. « Moyen » pour le niveau de détection fait référence à l'état dans lequel le nombre de personnes dépassant la valeur « Moyen » et inférieure à la valeur « Élevée » est détecté.
Par exemple, si 20 est défini pour la valeur [Taille maxi.] et 18 est défini pour la valeur [Élevée], 9 sera automatiquement défini pour la valeur « Moyen ». Si le nombre de personnes faisant la queue dans la zone de file d'attente concernée est supérieur à 18 et inférieur à 20, le niveau de détection sera « Élevée ». Si le nombre de personnes faisant la queue dans la zone de file d'attente concernée est supérieur à 9 et inférieur à 18, le niveau de détection sera « Moyen ».

Durée minimum (s)

Vous pouvez définir un temps d'attente minimum pour qu'un événement de file d'attente se produise par niveau de détection.
Si vous sélectionnez [Élevée] et définissez une heure, un événement de file d'attente se produira si le nombre de personnes, correspondant à « Élevée » dans le [Niveau de détection] attend dans la zone pendant plus longtemps que le temps défini dans la [Durée minimum].

Si vous sélectionnez [Moyen] et définissez une heure, un événement de file d'attente se produira si le nombre de personnes, correspondant à « Moyen » dans le [Niveau de détection] attend dans la zone pendant plus longtemps que le temps défini dans la [Durée minimum].
Par exemple, dans [Niveau de détection], si la valeur de « Moyen » est de « 2 », la valeur de « Élevée » est de « 4 », la valeur de « Taille maxi. » est de « 8 » personnes, et que la valeur de [Élevée] et de [Moyen] dans la [Durée minimum] est définie sur « 10 secondes » et « 5 secondes » respectivement, l'événement de file d'attente se produira si environ 4 à 7 personnes restent dans la zone pendant plus de 10 secondes depuis que la condition d'attente « Élevée » est remplie. De plus, si environ 2 à 3 personnes restent dans la zone pendant plus de 5 secondes, l'événement de file d'attente se produira en répondant à la condition d'attente « Moyen ».

Zone exclue

Définissez la zone à exclure du gestion des files d'attente.

Configurer des zones exclues

Vous pouvez définir une zone exclue en sélectionnant les 4 sommets ou en les faisant glisser avec la souris. Vous pouvez configurer jusqu'à 4 zones exclues.

Modifier les zones exclues

Vous pouvez modifier la taille d'une zone exclue en déplaçant ses sommets.
Pour créer un polygone, sélectionnez la ligne du rectangle créé, et cliquez sur le signe [+] lorsqu'il s'affiche pour ajouter un sommet. Vous pouvez créer un polygone comportant jusqu'à 8 côtés.
Vous pouvez sélectionner une zone exclue et la faire glisser avec la souris pour déplacer sa position.

Supprimer des zones exclues

L'icône de suppression s'affiche lorsque vous placez la souris sur une zone exclue de la [Liste]. Cliquez sur l'icône de suppression pour supprimer la zone exclue.

Modifier le nom des zones exclues

Double-cliquez sur le nom d'une zone exclue dans la [Liste], puis saisissez un nouveau nom. Vous pouvez saisir jusqu'à 63 caractères alphanumériques.

Rapport

Vous pouvez obtenir un rapport sur les statistiques de file d'attente.
Vous pouvez définir le cycle de rapport en heures et en minutes pour obtenir un rapport à une heure précise chaque jour ou chaque semaine. En outre, vous pouvez recevoir périodiquement les données statistiques de file d'attente par e-mail ou par le protocole FTP. Cliquez sur [FTP/E-mail] pour accéder à la page de configuration FTP/E-mail de la caméra.
Si l'espace de stockage des données est insuffisant, les données les plus anciennes seront supprimées pour faire de la place aux nouvelles données.
Cliquez sur [Supprimez les données] pour initialiser les données de file d'attente.

Remarque

- La fonction Gestion des files d'attente vise à fournir des données statistiques, et non des données en temps réel, et peut inclure des objets en mouvement ou des animaux dans le nombre total d'unités mesurées.
- Si vous utilisez la fonction Gestion des files d'attente dans un environnement avec un temps d'attente court, elle peut générer un grand nombre d'événements.
- Dans les cas suivants, les erreurs dans les données mesurées sont susceptibles d'augmenter :
  - Si elle est installée dans un espace dont le champ de vision est insuffisant
  - Heures de nuit ou faible luminosité (Figure 1)
  - Dans un environnement dont la lumière change soudainement, ou en cas d'exposition à une lumière forte, comme la lumière directe du soleil, le coucher ou le lever du soleil, l'éclairage direct, etc (Figure 2)
  - En cas de mouvements incessants à l'emplacement fixe, par exemple à proximité de la porte (Figure 3)
  - Si plusieurs personnes se déplacent dans un groupe
  - Si un objet en mouvement est proche de la règle définie,
  - Si la règle est définie sur le bord extérieur de l'image pour une caméra Fisheye (Figure 4)
- Une caméra pour effectuer la gestion des files d'attente nécessite que l'objectif soit installé au sol en prise directe. (Figure 5)

Figure 1

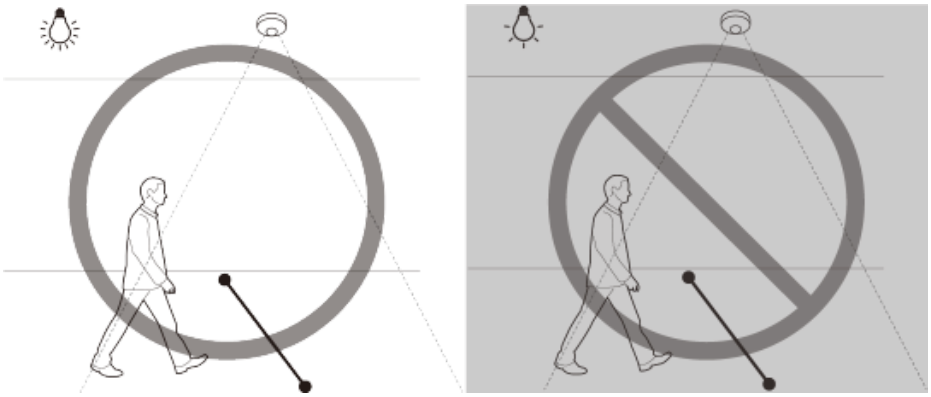

Figure 2

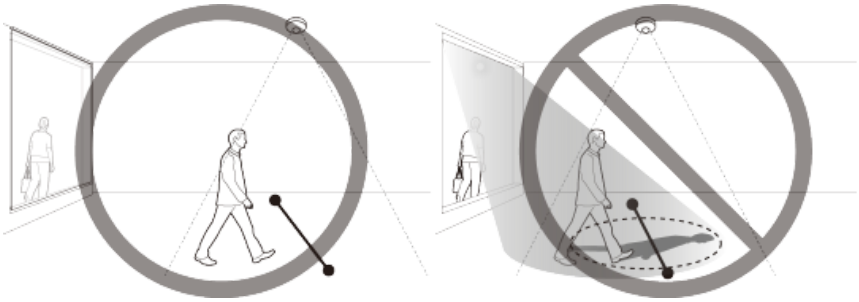

Figure 3

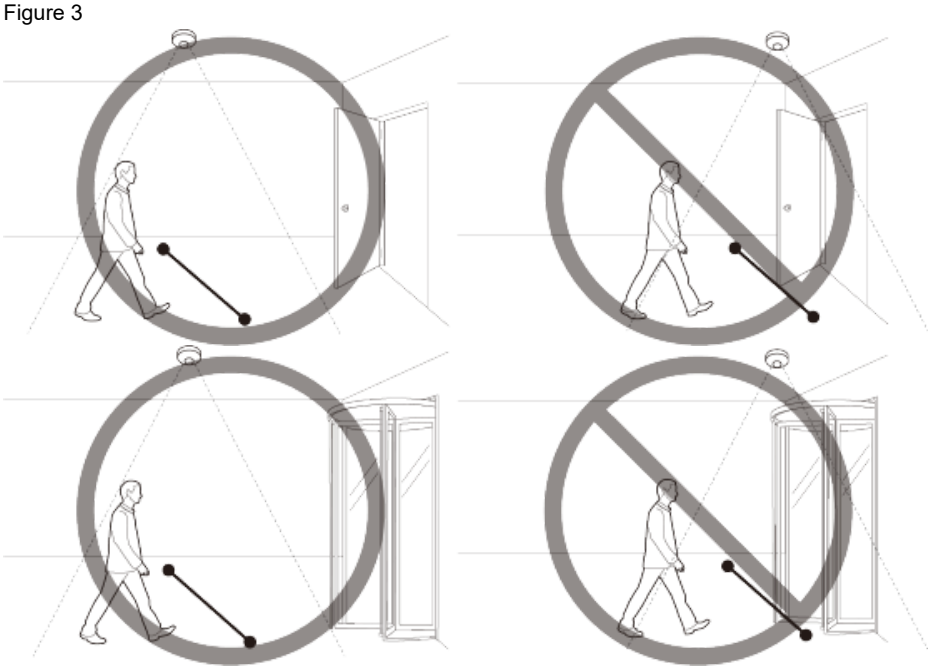

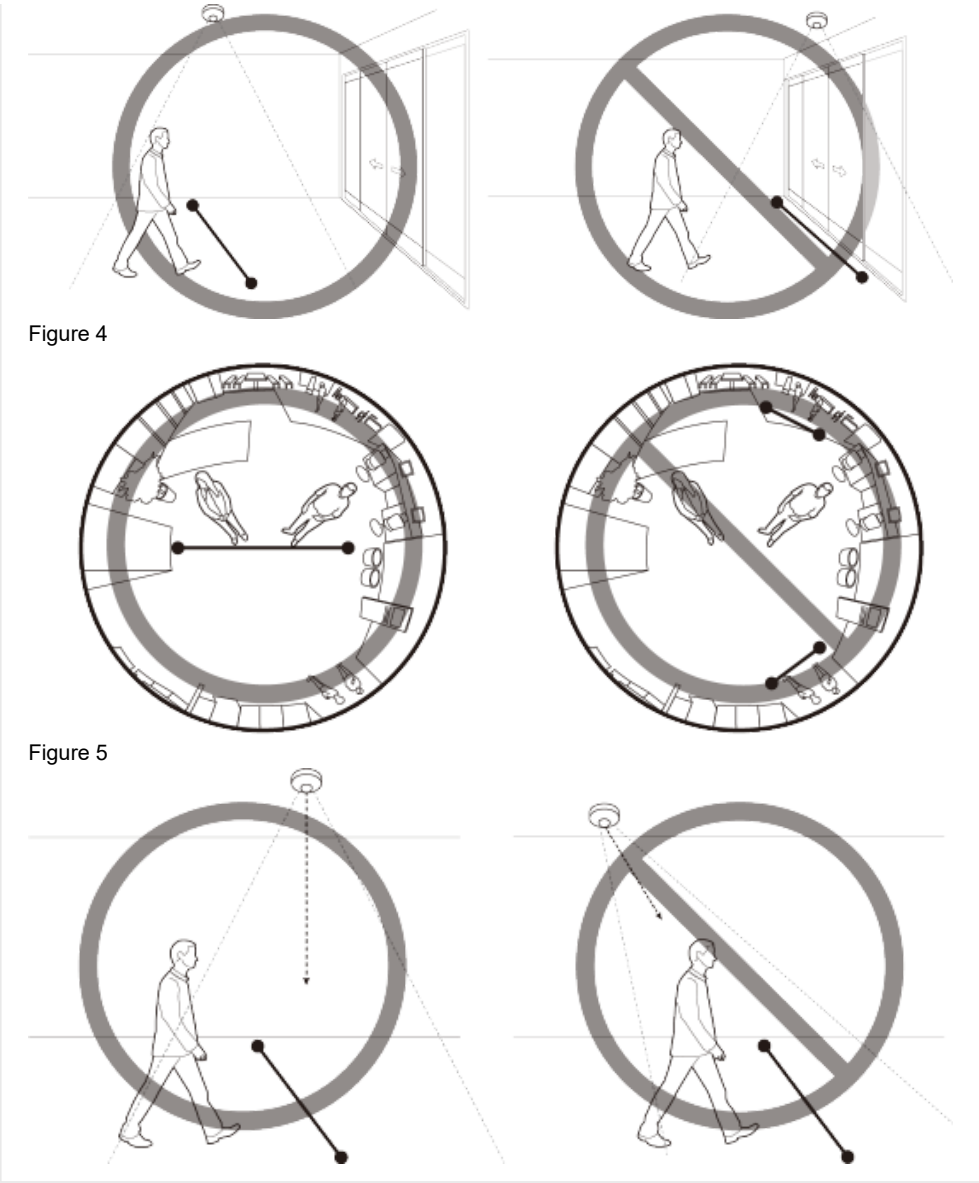

Configuration (WiseAI)

Vous pouvez soit sauvegarder et restaurer la configuration de l'application WiseAI, soit vérifier les informations de connexion. Chaque application WiseAI peut prendre en charge différentes options de configuration détaillée.

Sauvegarde/Restauration	Vous pouvez sauvegarder et enregistrer les informations de la configuration actuelle de l'application WiseAI pour la restaurer ultérieurement à la configuration souhaitée. Vous pouvez également initialiser toutes les configurations de l'application WiseAI.

Sauvegarde/Restauration

Cliquez sur le bouton [Sauvegarder] pour créer un fichier de sauvegarde. Lorsque vous cliquez sur le bouton et sélectionnez un fichier de sauvegarde, la configuration sera restaurée sur la base du fichier restauré.

Paramètres par défaut

Lorsque vous cliquez sur le bouton [Réinitialiser], toutes les configurations sont initialisées.

Informations sur la version

Ce paramètre affiche les informations sur la version de l'application WiseAI et la version du modèle d'apprentissage AI.

Configuration courante

Ce paramètre définit les paramètres détaillés qui sont communément appliqués à toutes les opérations d'analyse vidéo et de statistiques.

Taille mini.

Cette option définit la taille minimale de l'objet à détecter. Les objets plus petits que la taille minimale configurée sont exclus.

Taille maxi.

Ce paramètre définit la taille maximale de l'objet à détecter. Les objets dont la taille est supérieure à la taille maximale configurée sont exclus.

Sensibilité

Ce paramètre définit la sensibilité de détection. Une valeur de sensibilité plus élevée permettra de détecter des objets de moindre crédibilité.

> **Remarque**
>
> La détection d'objets avec un score de confiance inférieur peut augmenter les détections de faux positifs.

Journal

Cette option vérifie les informations du journal pour les événements majeurs et les enregistre dans un fichier.

Journal du systéme

Cette option permet de vérifier la date et l'heure ainsi que des informations détaillées sur les modifications du système.

Type de journal

Vous pouvez sauvegarder le format de journal sélectionné sous forme de fichier texte.

Sauvegarde

Vous pouvez sauvegarder le format de journal sélectionné sous forme de fichier texte. Pour sauvegarder le journal du système, cliquez sur le bouton [Sauvegarde].

Jouranl des événements

Cette fonction permet de vérifier la date et l'heure ainsi que des informations détaillées sur l'événement qui s'est produit dans le système.

Type de journal

Cette option permet de vérifier la date/heure et les informations détaillées de l'événement sélectionné Si vous sélectionnez « Tous », vous pouvez vérifier la date/heure et les informations détaillées de tous les événements qui se sont produits dans le système.

Sauvegarde

Vous pouvez sauvegarder le format de journal sélectionné sous forme de fichier texte. Pour sauvegarder le journal événements, cliquez sur le bouton [Sauvegarde].

WiseDetector

La fonction [WiseDetector] de l'application WiseAI est liée au [WiseDetector] dans le [Device Manager]. Lorsque l'objet souhaité est sélectionné parmi les objets identifiés et attribués à une caméra par le [WiseDetector] dans le [Device Manager], les résultats de la détection de cet objet dans l'image de la caméra sont visibles dans l'application WiseAI.
Pour découvrir comment identifier des objets et les attribuer à des caméras avec le [WiseDetector] dans le [Device Manager], reportez-vous au fichier d'aide du [WiseDetector] dans le [Device Manager].

Liste d'objets

La liste affiche uniquement les objets pris en charge par la caméra parmi les objets qui ont été attribués à la caméra par le [WiseDetector] dans le [Device Manager]. Le nombre d'objets pouvant être ajoutés varie en fonction des spécifications de la caméra. Si un objet est supprimé ou désactivé par le [WiseDetector] dans le [Device Manager], l'objet n'est pas présenté dans la liste des objets du [WiseDetector] dans l'application WiseAI.

Sensibilité

Ce paramètre définit la sensibilité de la détection des objets dans le [WiseDetector]. Plus la valeur de sensibilité augmente, plus les objets ayant un score de confiance faible sont détectés, ce qui augmente le taux de détection ainsi que le taux de faux positifs.

Détection audio

Un événement de détection audio peut être créé lorsqu’un audio supérieur à un niveau défini est détecté pendant que la caméra capture une image. Lorsque vous avez complété le réglage, cliquez sur le bouton [Appliquer] en bas de la page.

Détection audio

Activer la détection audio

Pour appliquer l'événement de détection audio, sélectionnez [Activer la détection audio].

Niveau de détection

Ceci définit la norme de niveau pour la détection audio. Un événement de détection audio est créé lorsqu’un audio supérieur au niveau défini est détecté.
Lorsque l'audio est détecté, un schéma apparaît, et lorsqu'un événement de détection audio est créé, la couleur du schéma change.

Remarque

- Plus le niveau de détection est bas, plus la variation du son qu’il peut détecter est faible.
- Le niveau de détection audio est conçu pour détecter un son au niveau du seuil ou à un niveau supérieur en normalisant les données d’entrée à une valeur comprise entre 1 et 100, et il n’est pas pertinent pour les valeurs en décibels (dB).
- Accédez à [Video & Audio]>[Audio configuration]>[Source] pour sélectionner le microphone et régler le niveau approprié de son afin que la fonction de détection audio puisse fonctionner correctement.
- Le gain audio peut être réglé depuis [Video & Audio]>[Configuration audio]>[Gain].

Classification sonore

Le type de son détecté pendant que la caméra capture une image peut être classé et créé en tant qu'événement de classification sonore. Lorsque vous avez complété le réglage, cliquez sur le bouton [Appliquer] en bas de la page.

Classification sonore

Activer la classification sonore

Pour utiliser l'événement de classification sonore, sélectionnez [Activer la classification sonore].

Configuration

Filtre sonore

Pour utiliser le filtre d'élimination du bruit, sélectionnez [Activer]. Si le bruit environnant est supérieur à 55 dB ~ 65 dB, utilisez le [Filtre sonore]. L'utilisation de la fonction de réduction du bruit selon des environnements réduit le son d'origine de sorte que la performance de classification du son risque de se détériorer ou un dysfonctionnement pourrait se produire. Si le filtre de réduction de bruit est utilisé dans un environnement silencieux, la performance de classification sonore peut se détériorer.

Niveau de classification

Définit le niveau d'énergie audio pour classer le son. La valeur de niveau de l'énergie audio d'entrée est mesurée sur la zone et renouvelée périodiquement de droite à gauche. La classification sonore s'applique uniquement à l'audio au-dessus du niveau défini. En d'autres termes, une source sonore est classée uniquement lorsque l'énergie de l'entrée audio est supérieure à la ligne de référence. Si la ligne de référence est abaissée, il y a davantage de données cibles qui entrent dans la classification sonore et cela augmente le nombre de possibilités de fausses détections. Si la ligne de référence est rehaussée, il y a moins de données cibles qui entrent dans la classification sonore et le nombre de détections manquantes est susceptible d’augmenter. Réglez correctement la ligne de référence en fonction du niveau de bruit environnant.

Catégories

Cela détecte le type de son et crée un événement. Le type de son à détecter peut être sélectionné plusieurs fois.

- Son de cri : Détecte un son fort et soudain, y compris le cri d'une personne tel qu’un homme, femme ou enfant, et crée un événement.
- Son de coup de feu : Détecte un coup de feu ne se produisant qu’une fois et crée un événement.
- Son d'explosion : Détecte une explosion et crée un événement.
- Son de verre brisé : Détecte le bruit de verre brisé et crée un événement.

Remarque

- Si [Ligne] est réglé sur [Source] dans [Video & Audio]>[Configuration audio]>[Entrée audio], la fonction de classification sonore ne fonctionne pas.
- Il est recommandé de définir un nombre compris entre 4 et 6 pour [Gain] dans [Video & Audio]>[Configuration audio]>[Entrée audio].
- Si le [Microphone externe] est réglé sur [Source] dans [Video & Audio]>[Configuration audio]>[Entrée audio], les spécifications recommandées du microphone sont les suivantes. Si le microphone n’est pas conforme aux spécifications, la fonction de classification du son peut ne pas fonctionner correctement.
  - Gamme de fréquences : 40 ~ 16 000 Hz
  - Impédance : 1 500 Ω
  - Sensibilité : -40 ± 3 dB (7,1 ~ 14,1 mV)
- Dans tous les cas suivants, les performances de classification sonore peuvent se détériorer ou un dysfonctionnement se produire.
  - Lorsque des coups de feu répétés se produisent, comme un bruit de mitrailleuse, un seul coup de feu est inclus dans la catégorie pour le coup de feu
  - Lorsque le son est trop long, de sorte que le bruit et le son de la cible ne peuvent être distingués
  - Lorsque deux ou plusieurs sons différents sont entrés en même temps
  - Lorsque l'objet de la mise au point a changé en raison du changement de position de la caméra
  - Si la fonction d’élimination du bruit est utilisée dans un endroit calme et que la classification sonore est appliquée
  - Si la source de sons de claquement de mains ou de cris est proche de la caméra (à moins de 1 mètre)
  - Si un son qui n’appartient pas aux catégories de classification des sons, comme un son d’avion ou de sirène, retentit fort soudainement

Informations produit

Vérifiez le nom du modèle et le numéro de série du produit et définissez le nom, l'emplacement, la description et la langue de l'appareil. Lorsque vous avez complété le réglage, cliquez sur le bouton [Appliquer] en bas de la page.

Informations produit

Modèle

Le nom du modèle du produit que vous utilisez actuellement est affiché. Les modifications ne peuvent pas être apportées au nom du modèle.

Numéro de série

Le numéro de série du produit que vous utilisez actuellement est affiché. Les modifications ne peuvent pas être apportées au numéro de série.

Nom de l'appareil

Saisissez le nom de l’appareil que vous utilisez actuellement. Si vous avez installé un certain nombre de caméras, un nom d'appareil différent est recommandé pour chaque caméra.

Emplacement

Saisissez l'emplacement d'installation du produit que vous utilisez actuellement. Si vous avez installé un certain nombre de caméras, un nom de lieu différent est recommandé pour les distinguer.

Description

Saisissez la description du produit que vous utilisez actuellement. Vous pouvez saisir d'autres informations nécessaires, notamment la date d'installation et l'emplacement où l'écran est affiché.

Note

Saisissez la description du produit que vous utilisez actuellement. Saisissez les autres informations nécessaires qui n'ont pas été saisies dans la section de description.

Langue

Sélectionnez la langue du produit que vous utilisez actuellement. Lorsque vous sélectionnez une langue et cliquez sur Appliquer, toutes les interfaces utilisateur seront modifiées dans la langue appropriée.

Licence source libre

Nous fournissons des licences source libres utilisées par ce produit.Cliquez sur le bouton [Afficher]pour afficher les informations sur la licence source libre utilisée par ce produit et les textes intégraux de licence.

Remarque

- Pour « Nom de l'appareil » #'"&+:<>=\%* ne peuvent pas être saisis - seules les majuscules et les minuscules anglaises, les chiffres et les caractères spéciaux peuvent être saisis. Vous pouvez entrer jusqu'à 8 caractères.
- Pour « Emplacement », « Description », et « Memo », vous ne pouvez utiliser que des caractères alphanumériques, des espaces, et les caractères spéciaux suivants : ~`!@$^()_-|{}[];,./? Vous pouvez saisir au plus 32 caractères.

Mise à niveau / redémarrage

Vous pouvez mettre à niveau le logiciel du produit que vous utilisez actuellement, effectuer une configuration par défaut, sauvegarder, restaurer la configuration ou redémarrer.

Mise à niveau

Le logiciel peut être mis à jour lorsque de nouvelles versions de micrologiciel sont publiées. Vous pouvez également revenir à une version précédente.

Logiciel

La version du logiciel que vous utilisez est affichée. Les modifications ne peuvent pas être apportées à la version du logiciel.

Version ISP

La version ISP du produit que vous utilisez est affichée. Les modifications ne peuvent pas être apportées à la version du fournisseur de services Internet.

Version SUNAPI

La version de SUNAPI prise en charge par le produit est affichée. SUNAPI est la propre API de Hanwha Techwin.

Version UWA

La version de l’écran Web de la caméra utilisée.

Logiciel Mise à niveau

Vous pouvez mettre à niveau le logiciel du produit que vous utilisez. Pour mettre à jour le logiciel, cliquez sur le bouton [...]. Sélectionnez un fichier de mise à niveau et cliquez sur le bouton [Ouvrir]. Lorsque vous cliquez sur le bouton [Mise à niveau], la mise à niveau commence. Vous pouvez voir la progression de la mise à niveau en %. Lorsque la mise à niveau est terminée, la caméra redémarre et la connexion s'arrête automatiquement. Vous devrez vous reconnecter à l’écran Web.

Remarque

- Ne terminez pas le programme pendant la mise à niveau. Cela pourrait entraîner une mise à niveau incorrecte du programme.
- Pour que la visionneuse Web fonctionne correctement, vous devez supprimer tous les caches du navigateur avant de vous reconnecter, après la mise à niveau du logiciel.
- Vous pouvez télécharger la dernière version du logiciel depuis le site Web de Hanwha Techwin : http://www.hanwha-security.com

Paramètres par défaut

Réinitialise la configuration du système à ce qu'elle était au moment de l'achat du produit. Lorsque vous cliquez sur le bouton [Réinitialiser], puis sur le bouton [OK] dans la fenêtre de confirmation, la réinitialisation des paramètres par défaut sera effectuée. (Les journaux ne seront toutefois pas réinitialisés.)

Si vous souhaitez réinitialiser la configuration du système (à l'exception de la configuration réseau et de la configuration de plate-forme ouverte installée) aux paramètres par défaut, sélectionnez [Hormis les paramètres réseau et la plateforme ouverte]. Lorsqu'une réinitialisation aux paramètres par défaut est effectuée, la connexion avec la caméra est terminée. Lorsque vous vous reconnectez à l'écran Web pour la première fois, vous devrez saisir à nouveau le mot de passe.

Configuration sauvegarde et restauration

Vous pouvez sauvegarder et enregistrer la configuration actuelle de la caméra ou restaurer la configuration souhaitée. Vous pouvez créer un certain nombre de fichiers de sauvegarde pour des configurations souhaitées ou restaurer et utiliser la configuration souhaitée en fonction du but ou de l'environnement lors de l'utilisation du produit.

Sauvegarde

Lorsque vous cliquez sur le bouton [Sauvegarde], un fichier de sauvegarde « nom de modèle Config.bin » est créé.

Restauration

Lorsque vous cliquez sur le bouton [Restauration], une fenêtre dans laquelle vous pouvez sélectionner un fichier de sauvegarde à restaurer apparaît. Lorsque vous sélectionnez un fichier de sauvegarde et que vous appuyez sur le bouton [Ouvrir], la configuration est restaurée en fonction du fichier de sauvegarde correspondant.

Remarque

- Lorsque vous sauvegardez ou restaurez la configuration, la connexion avec la caméra s'arrête automatiquement et vous devez vous reconnecter à l'écran Web.
- Si vous utilisez un fichier de sauvegarde importé pour un modèle différent du produit que vous utilisez actuellement, le produit peut ne pas fonctionner correctement. N'utilisez pas un fichier de sauvegarde pour un modèle différent et ne modifiez pas la configuration manuellement.

Redémarrer

Redémarrez le système de caméra. Cliquez sur le bouton [Redémarrer] et lorsque la fenêtre de confirmation apparaît, cliquez sur le bouton [OK]. L'appareil photo redémarrera et la fenêtre de l'écran Web se fermera. Vous devrez vous reconnecter à l'écran Web.

Journal

Vous pouvez vérifier les journaux de la caméra. Vous pouvez vérifier les informations, notamment l'accès à la caméra, les changements du système et les événements qui se sont produits, ainsi que les informations du journal de sauvegarde pour chaque type de journal.

Remarque

Le nombre maximum de journaux pouvant être affichés sur une page est de 15.
Les journaux peuvent être vérifiés du journal le plus récent au plus ancien.
Jusqu'à 1 000 journaux peuvent être sauvegardés.
Lorsque le nombre de journaux enregistrés dépasse 1 000, un nouveau journal est enregistré après la suppression du journal le plus ancien.

Accès Journal

Vous pouvez vérifier les informations de connexion et de déconnexion pour chaque accès au compte.

Type de journal

Vous pouvez vérifier les comptes ayant accédé à la caméra, les dates de connexion et de déconnexion, ainsi que les informations sur l'heure. Lorsque vous sélectionnez Tout, vous pouvez vérifier la connexion et la déconnexion, la date et l'heure et les informations détaillées de tous les identifiants d'accès.

Exporter

Vous pouvez sauvegarder le type de journal sélectionné sous forme de fichier texte. Pour sauvegarder le journal d'accès, cliquez sur le bouton [Exporter]. Les informations du fichier journal sont affichées sous la forme modèle de caméra nom_type de journal_date de sauvegarde, et heure.

Système journal

Vous pouvez vérifier la date et l'heure et des informations détaillées sur les modifications du système.

Type de journal

Cela vous permet de vérifier les informations de changement de configuration du système de la caméra, ainsi que la date et l'heure. Lorsque vous sélectionnez Tout, vous pouvez vérifier la date et l'heure ainsi que des informations détaillées de tous les changements du système.

Exporter

Vous pouvez sauvegarder le type de journal sélectionné sous forme de fichier texte. Pour sauvegarder le journal du système, cliquez sur le bouton [Exporter]. Les informations du fichier journal sont affichées sous la forme modèle de caméra nom_type de journal_date de sauvegarde, et heure.

Événement journal

Vous pouvez vérifier la date et l'heure ainsi que les informations détaillées relatives à un événement survenu dans le système.

Type de journal

Vous pouvez vérifier la date et l'heure de l'événement ainsi que les informations détaillées sur un événement sélectionné. Lorsque vous sélectionnez Tout, vous pouvez vérifier la date et l'heure ainsi que les informations détaillées sur tous les événements survenus dans le système.

Exporter

Vous pouvez sauvegarder le type de journal sélectionné sous forme de fichier texte. Pour sauvegarder le journal événements, cliquez sur le bouton [Exporter]. Les informations du fichier journal sont affichées sous la forme modèle de caméra nom_type de journal_date de sauvegarde, et heure.

Plate-forme ouverte

Lorsque vous installez une application supplémentaire sur la caméra, vous pouvez utiliser les fonctions de l'application installée en plus des fonctions existantes.

Plate-forme ouverte

Installation d'une plate-forme ouverte

1. Cliquez sur le bouton [...], sélectionnez une application, puis cliquez sur le bouton [Ouvrir].
2. Cliquez sur le bouton [Installer]. Une fois l'installation de l'application terminée, un message indiquant « Installé » s'affiche et les informations sur l'application installée s'affichent dans la liste.

No.

Un numéro est attribué dans l'ordre d'installation des applications.

Nom de l'application

Le nom de l'application, la date d'installation et la version sont affichés.

- Désinstaller : Supprime une application installée.
- Application Go : Passe à l'écran fourni par chaque application.

État

Affiche l'état de fonctionnement d'une application.
Lorsqu'une application est en cours de fonctionnement, « En cours de fonctionnement » s'affiche et lorsqu'une application est arrêtée, « Arrêtée » s'affiche.

- Déb : Exécute l'application installée.
- Arrêter : Arrête une application en cours d'exécution.
- Santé : Le taux d'utilisation des ressources, le compte de processus et le temps de fonctionnement des applications en cours de fonctionnement sont affichés. Cette option est activée uniquement lorsqu'au moins une application est en cours de fonctionnement.

Configuration

Définit la priorité d'exécution et le démarrage automatique des applications. Réglez selon vos préférences et cliquez sur le bouton [Appliquer].

- Priorité : Définit la priorité entre les applications en cours d'exécution. Si l'utilisation des ressources de l'ensemble de la caméra (y compris la tâche principale de la caméra et les applications) devient trop élevée, certaines applications en cours d'exécution seront fermées de force. Les applications définies comme étant de « faible priorité » par l'utilisateur sont fermées en premier.
- Démarrage auto : Lorsque [Activer] est sélectionné, une application est exécutée automatiquement quand la caméra est allumée et la tâche principale est exécutée.

Gestionnaire de tâches

Le taux d'utilisation des ressources des applications en cours d'exécution dans la caméra est affiché.

- Nom de l'application : Le nom de l'application est affiché.
- Utilisation de la mémoire (%) : Le taux d'utilisation de la mémoire par chaque application est affiché.
- Utilisation du CPU (%) : Le taux d'utilisation du CPU de chaque application est affiché.
- Compte de processus : Le nombre de processus créés par chaque application est affiché.
- Durée : La durée totale de fonctionnement de chaque application est affichée.
- Action : L'état d'action de chaque application est affiché. Pour arrêter l'application, cliquez sur [Tuer la tâche].
- Utilisation totale : Le taux d'utilisation total des ressources (la tâche principale de la caméra et les applications inclues) actuellement utilisé dans la caméra est affiché.
- Total : Affichez le nombre total d'applications en cours d'exécution.

Remarque

- Pour toute question concernant l'installation et l'utilisation des applications, contactez le site web des développeurs de Hanwha Techwin (https://step.hanwha-security.com/fra_FR/Default.aspx (https://step.hanwha-security.com/kor_EN/Default.aspx)).

Head Office

6, Pangyo-ro 319 beon-gil, Bundang-gu, Seongnam-si,
Gyeonggi-do, 463-400 Rep. of KOREA
Tel: +82.70.7147.8753 Fax: +82.31.8018.3740
www.hanwha-security.com

Hanwha Techwin America

500 Frank W. Burr Blvd. Suite 43 Teaneck, NJ 07666
Toll Free +1.877.213.1222 Direct +1.201.325.6920
Fax +1.201.373.0124
www.hanwha-security.com

Hanwha Techwin Europe

Heriot House, Heriot Road, Chertsey, Surrey, KT16 9DT, United Kingdom
Tel +44.1372.235663 Fax +44.1932.57.8101
www.hanwha-security.eu